ZYXEL
NETWORKS

WAX620D-6E

802.11ax (WiFi 6E) Dual-Radio PoE Access Point

Quick Start Guide

ENGLISH | DEUTSCH | ESPAÑOL | FRANÇAIS | ITALIANO
SVENSKA | ČEŠTINA | MAGYAR | POLSKI | ROMÂNĂ
SLOVENČINA | SLOVENŠČINA | БЪЛГАРСКИ | РУССКИЙ
УКРАЇНСЬКА | 简体中文 | 繁體中文

Contents

Hardware Connections

Option A – Nebula Cloud Management
- Option 1 Registration with the App
- Option 2 Registration with the Web

Option B – Direct Management
- 1-a WiFi Connection
- 1-b Wired Connection

Mounting Options
- Wall / Ceiling Mounting
- T-bar Ceiling Mounting

Support Information

Hardware Connections

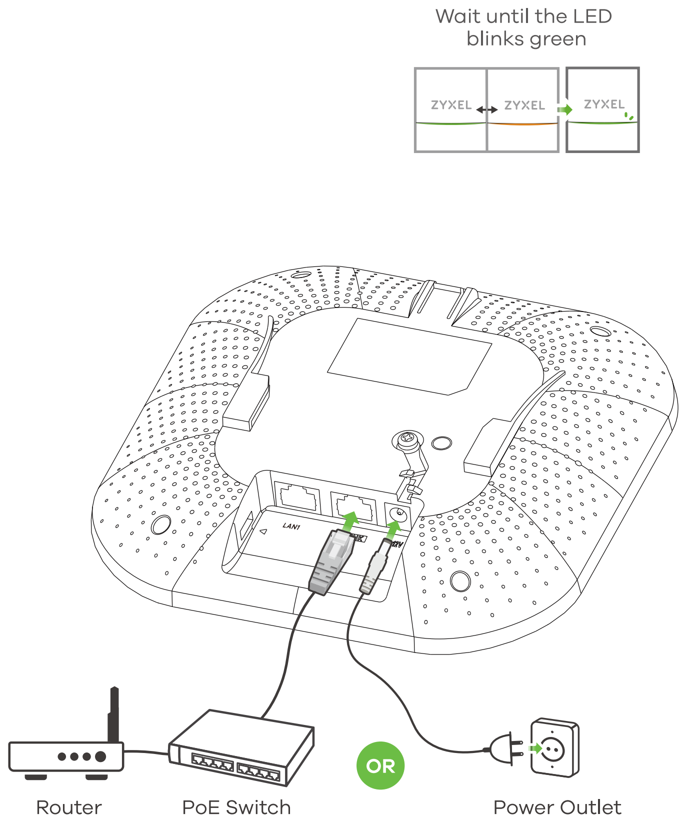

Wait until the LED blinks green

EN Connect the **UPLINK** port to a router with Internet access. If you are not using PoE, connect the Zyxel Device power socket to an appropriate power source.

DE Verbinden Sie den **UPLINK** Port mit einem Router mit Internetzugang. Wenn Sie PoE nicht verwenden, schließen Sie den Netzadapter an eine geeignete Stromquelle an.

ES Conecte el puerto **UPLINK** a un router con acceso a Internet. Si no está utilizando PoE, conecte la toma de corriente a una fuente de alimentación adecuada.

FR Connectez le port **UPLINK** à un routeur ayant accès à Internet. Si vous n'utilisez pas PoE, branchez la prise de courant à une source d'alimentation appropriée.

IT Connetti la porta **UPLINK** a un router con accesso a internet. Se non si utilizza PoE, collegare la presa di corrente a una fonte di alimentazione appropriata.

SE Anslut **UPLINK**-porten till en router med internetanslutning. Om du inte använder PoE, anslut eluttaget till en lämplig strömkälla.

CZ Připojte port **UPLINK** do routeru s přístupem k internetu. Pokud nepoužíváte PoE, připojte zástrčku Zyxel Device do vhodného zdroje napájení.

HU Csatlakoztassa az **UPLINK** portot internetkapcsolattal rendelkező útválasztóhoz. Ha nem használja a PoE funkciót, csatlakoztassa az Zyxel Device tápcsatlakozót megfelelő áramforráshoz.

PL Podłącz port **UPLINK** do routera z dostępem do Internetu. Jeżeli nie używasz zasilania PoE, podłącz gniazdo zasilania Zyxel Device do odpowiedniego źródła zasilania.

RO Conectați portul **UPLINK** la un router cu acces la internet. Dacă nu utilizați PoE, conectați mufa de alimentare la o sursă de alimentare adecvată.

SK Pripojte port **UPLINK** do routeru s prístupom k internetu. Pokiaľ nepoužívate PoE, pripojte zástrčku Zyxel Device do vhodného zdroja napájania.

SI Povežite vrata **UPLINK** z usmerjevalnikom z dostopom do interneta. Če ne uporabljate PoE, priključite napajalno vtičnico Zyxel Device na ustrezen vir napajanja.

BG Свържете порта за **UPLINK** към маршрутизатор с достъп до Интернет. Ако не използвате PoE, свържете захранващото гнездо към подходящ източник на захранване.

RU Подключите порт **UPLINK** к сети с доступом в Интернет. Если питание PoE не используется, подсоедините гнездо питания к надлежащему источнику питания.

UA Під'єднайте порт **UPLINK** до мережі з доступом до Інтернету. Якщо живлення PoE не використовується, підключіть гніздо живлення до належного джерела живлення.

简中 将 **UPLINK** 端口连接到能够访问互联网的路由器。如果您不使用 PoE，请将电源插座连接至适当的电源。

繁中 將 **UPLINK** 埠連接到能存取網際網路的路由器。未使用 PoE 時，請將電源插槽連接至適當的電源。

Option A Nebula Cloud Management

Option 1: Registration with the App

Use the Zyxel Nebula Mobile app to register the Zyxel Device to the NCC using the QR code.

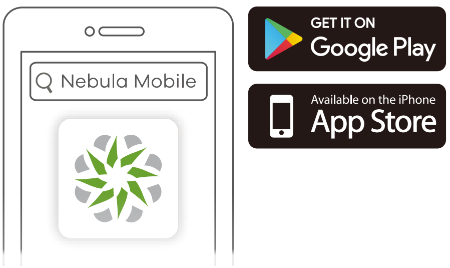

Where to find QR code:

Web Configurator or **Label on the device**

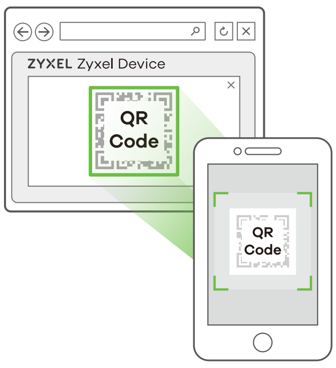

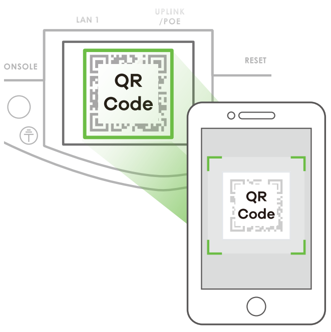

EN Download and open the Zyxel **Nebula Mobile** app. Log in with your myZyxel account.
Create an organization and site or select an existing site. Scan the Zyxel Device's QR code to add it to the site. (You can find the QR code in its web configurator or on a label on the Zyxel Device or its box.)
Note: The Zyxel Device will go into cloud management mode automatically after it is registered to a site.

DE Laden Sie die Zyxel **Nebula Mobil**-App herunter und öffnen Sie sie. Melden Sie sich mit Ihrem myZyxel-Konto an.
Erstellen Sie eine Organisation und einen Standort oder wählen Sie einen bestehenden Standort. Scannen Sie den QR-Code des Zyxel Device, um ihn zum Standort hinzuzufügen. (Der QR-Code befindet sich im Web-Konfigurator oder auf einem Etikett auf dem Gerät oder seinem Gehäuse.)
Hinweis: Der Zyxel Device wechselt automatisch in den Modus für die Cloud-Verwaltung, nachdem er an einem Standort registriert wurde.

ES Descargue y abra la aplicación **movil** Zyxel **Nebula**. Inicie sesión con su cuenta de myZyxel.
Cree una organización y un sitio o seleccione un sitio existente. Lea el código QR del Zyxel Device para añadirlo al sitio. (Puede encontrar el código QR en su configurador web o en una etiqueta en el dispositivo o en su caja.)
Nota: El Zyxel Device entrará en el modo de gestión de la nube automáticamente después de registrarse en un sitio.

FR Téléchargez et ouvrez l'application Zyxel **Nebula Mobile**. Connectez-vous avec votre compte myZyxel.
Créez une organisation et un site ou sélectionnez un site existant. Scannez le code QR du Zyxel Device pour l'ajouter au site. (Le code QR se trouve dans son configurateur Web ou sur une étiquette apposée sur l'appareil ou son boîtier.)
Remarque : Le Zyxel Device passera automatiquement en mode de gestion du cloud après avoir été enregistré sur un site.

IT Scaricare e aprire la Zyxel **Nebula Mobile** app. Accedere con il proprio account myZyxel.

Creare un'organizzazione e un sito o selezionare un sito esistente. Passate allo scanner il codice QR di Zyxel Device per aggiungerlo al sito. (Trovi il codice QR sul suo configuratore web o su un'etichetta sul dispositivo o sulla sua confezione.)

Nota: Il Zyxel Device andrà automaticamente in modalità di gestione da cloud quando viene registrato su un sito.

SE Ladda ned och öppna appen Zyxel **Nebula Mobile**. Logga in med ditt myZyxel-konto.

Skapa en organisation och site eller välj en redan befintlig site. Skanna Zyxel Device:s QR-kod för att lägga till den till siten. (Du hittar QR-koden i dess webbkonfigurator eller på en etikett på enheten eller dess box.)

Obs : Zyxel Device går automatiskt till molnhanteringsläge efter att den har registrerats på en webbplats.

CZ Stáhněte si aplikaci Zyxel **Nebula Mobile** a otevřete ji. Přihlaste se pomocí svého účtu myZyxel.

Vytvořte organizaci a síť nebo vyberte již existující síť. Naskenujte QE kód na zařízení Zyxel Device a přidejte je do sítě. (QR kód najdete ve webovém konfigurátoru nebo na štítku na zařízení či na jeho balení.)

Poznámka : Po registraci na webu přejde zařízení Zyxel Device automaticky do režimu cloudové správy.

HU Töltse le és nyissa meg a Zyxel **Nebula Mobile** alkalmazást. Jelentkezzen be myZyxel fiókjával.

Hozzon létre egy szervezetet és egy munkaterületet, vagy válasszon ki egy létező munkaterületet. Olvassa le az Zyxel Device QR-kódját, hogy a munkaterülethez adja. (A QR-kódot a webes konfigurátorban találja vagy egy címkén a készüléken vagy annak dobozán.)

Megjegyzés : Az Zyxel Device automatikusan felhőkezelési üzemmódba kapcsol, miután egy munkaterülethez regisztrálva lett.

PL bierz i otwórz aplikację **movil** Zyxel **Nebula**. Zaloguj się za pomocą konta myZyxel.

Stwórz organizację i witrynę lub wybierz istniejącą witrynę. Zeskanuj kod QR urządzenia Zyxel Device i dodaj go do witryny. (Kod QR można znaleźć w konfiguratorze sieci lub na etykiecie, która znajduje się na urządzeniu lub na opakowaniu.)

Uwaga : Po rejestracji w obiekcie urządzenie Zyxel Device przejdzie automatycznie w tryb zarządzania chmurą.

RO Descărcați și deschideți aplicația **mobilă** Zyxel **Nebula**. Conectați-vă la contul myZyxel.

Creați o organizație și un site sau selectați un site existent. Scanați codul QR al dispozitivului Zyxel Device pentru a-l adăuga la site. (Puteți găsi codul QR în configuratorul web sau pe o etichetă de pe dispozitiv sau de pe cutia acestuia.)

Notă : Dispozitivul Zyxel Device va intra automat în modul de gestionare cloud după ce este înregistrat pe un site.

SK Stiahnite si aplikáciu Zyxel **Nebula Mobile** a otvorte ju. Prihláste sa pomocou svojho účtu myZyxel.

Vytvorte organizáciu a sieť alebo vyberte už existujúcu sieť. Naskenujte QR kód na zariadení Zyxel Device a pridajte ju do siete. (QR kód nájdete vo webovom konfigurátori alebo na štítku na zariadení či na jeho balení.)

Poznámka: Po registrácii na webe prejde zariadenie Zyxel Device automaticky do režimu cloudovej správy.

SI Prenesite in odprite aplikacijo Zyxel **Nebula Mobile**. Prijavite se z računom myZyxel.

Ustvarite organizacijo in mesto ali izberite obstoječe mesto. Skenirajte kodo QR s naprave Zyxel Device, da je dodate na mesto. (Kodo QR lahko najdete v spletnem konfiguratorju, na nalepki na napravi ali na škatli.)

Opomba : Zyxel Device bo samodejno prešel v način upravljanja v oblaku, ko bo registriran na spletnem mestu.

BG Изтеглете и отворете **мобилното** приложение Zyxel **Nebula**. Влезте със своя акаунт в myZyxel.

Създайте организация и сайт или изберете съществуващ сайт. Сканирайте QR кода на Zyxel Device, за да го добавите към сайта. (Можете да намерите QR кода в този уеб конфигуратор или на етикета на устройството или кутията му.)

Забележка : Zyxel Device автоматично ще влезе в режим на управление на облака, след като се регистрира към даден сайт.

RU Загрузите и запустите приложение Zyxel **Nebula Mobile**. Войдите в свой аккаунт на myZyxel.

Создайте организацию и площадку или выберите существующую площадку. Отсканируйте QR-код устройства, чтобы добавить его к площадке (QR-код указан на панели управления веб-конфигуратора, на этикетке на корпусе устройства, а также на упаковке устройства).

Примечание: После регистрации устройства Zyxel Device на сайте оно автоматически переключится в режим облачного управления.

UA Завантажте та запустіть додаток Zyxel **Nebula Mobile**. Увійдіть до свого акаунту на myZyxel.

Створіть організацію і майданчик або виберіть існуючий майданчик.

Відскануйте QR-код Zyxel Device, щоб додати його до майданчика. (QR-код вказаний на панелі управління веб-конфігуратора, на етикетці на корпусі пристрою, а також на упаковці пристрою).

Примітка: Після реєстрації на сайті Zyxel Device автоматично перейде в режим хмарного керування.

简中 下载并打开 Zyxel **Nebula Mobile** 应用。使用您的 myZyxel 帐户登录。

创建组织和站点或选择现有站点。扫描 Zyxel Device 的二维码，将它添加到站点中。(您可以在 web 配置程序中找到这个二维码；也可在设备或其包装盒上的标签上找到。)

注意：将 Zyxel Device 注册到站点后，它便自动进入云管理模式。

繁中 下載並打開 Zyxel **Nebula Mobile** 應用程式。使用您的 myZyxel 帳號登入。建立組織及網站，或選取現有的網站。掃描 Zyxel Device 的 QR 碼，以將其新增到網站。(您可以在其網頁設定介面、裝置上的標籤或包裝盒上找到 QR 碼。)

註：Zyxel Device 會在註冊到網站後自動進入雲端管理模式。

Option 2: Registration with the Web

Use the Zyxel Nebula portal to register the Zyxel Device to the NCC using the **MAC address** and **serial number**.

①

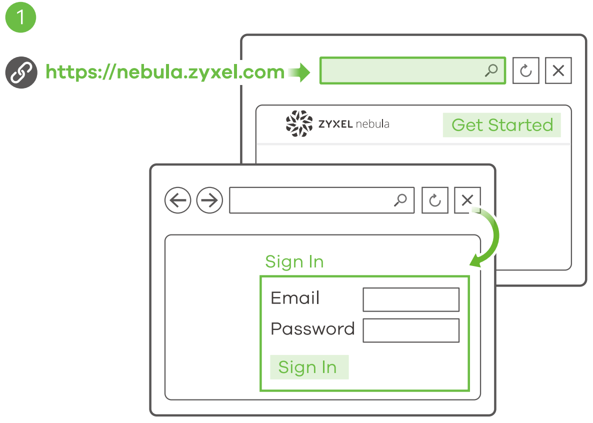

EN Follow the steps below to manage the Zyxel Device through the Zyxel cloud-based network management system.

Note: Make sure the connected router has Internet access.

① Go to the Zyxel Nebula Control Center (NCC) website (**https://nebula.zyxel.com**). Click **Get Started** to sign up for a myZyxel account and log in.

DE Führen Sie die folgenden Schritte aus, um den Zyxel Device über das Cloud-basierte Netzwerkmanagementsystem von Zyxel zu verwalten.

Hinweis: Stellen Sie sicher, dass der angeschlossene Router über einen Internetzugang verfügt.

① Gehen Sie auf die NCC-Website (Zyxel Nebula Control Center) (**https://nebula.zyxel.com**). Klicken Sie auf **Erste Schritte**, um sich für ein myZyxel Konto registrieren und sich anzumelden.

ES Siga los siguientes pasos para administrar el Zyxel Devicea través del sistema de administración de redes basado en la nube de Zyxel.

Nota: Asegúrese de que el router conectado tenga acceso a Internet.

① Vaya a la página web Nebula Control Center (NCC) de Zyxel (**https://nebula.zyxel.com**). Haga clic en **Comenzar** para registrarse en una cuenta myZyxel e iniciar sesión.

FR Suivez les étapes ci-dessous pour gérer le Zyxel Device via le système de gestion de réseau cloud de Zyxel.

Remarque : Assurez-vous que le routeur connecté dispose d'un accès à Internet.

① Allez sur le site Zyxel Nebula Control Center (NCC) (**https://nebula.zyxel.com**). Cliquer sur **Démarrer** pour ouvrir un compte myZyxel et vous connecter.

IT Seguire la procedura seguente per gestire il Zyxel Device attraverso il sistema di gestione della rete basato su cloud Zyxel.

Nota: Assicurarsi che il router connesso disponga di un accesso a Internet.

① Andare al sito web Zyxel Nebula Centro di controllo (NCC): (**https://nebula.zyxel.com**). Clicca su **Inizio** per creare un account myZyxel ed entrare.

SE Följ nedanstående steg för att hantera Zyxel Device genom Zyxels molnbaserade nätverkshanteringssystem.

Obs : Se till att den anslutna routern har internetåtkomst.

① Gå till webbplatsen för Zyxel Nebula Control Center (NCC) (**https://nebula.zyxel.com**). Klicka på **Kom igång** för att registrera dig för ett myZyxel-konto och logga in.

CZ Ke správě zařízení Zyxel Device prostřednictvím cloudového systému pro správu sítí společnosti Zyxel použijte níže uvedený postup.

Poznámka : Ujistěte se, že připojený router má přístup k internetu.

① Přejděte na web Zyxel NCC (Nebula Control Center) (**https://nebula.zyxel.com**). Klikněte na **Get Started** (Začínáme), zaregistrujte si účet myZyxel a přihlaste se.

HU Kövesse az alábbi lépéseket az Zyxel Device kezeléséhez a Zyxel felhőalapú hálózatkezelési rendszeren keresztül.

Megjegyzés : Ügyeljen rá, hogy a csatlakoztatott útválasztó rendelkezzen internetkapcsolattal.

① Látogasson el a Zyxel Nebula Control Center (NCC) weboldalra (**https://nebula.zyxel.com**). Kattintson a **Get Started** (kezdés) lehetőségre, hogy regisztrálja myZyxel fiókját és bejelentkezzen.

PL Aby zarządzać urządzeniem Zyxel Device poprzez oparty na chmurze system zarządzania siecią Zyxel, postępuj zgodnie z poniższymi krokami.

Uwaga : Upewnij się, że podłączony router posiada dostęp do Internetu.

① Przejdź do strony internetowej Zyxel Nebula Control Center (NCC) (**https://nebula.zyxel.com**). Kliknij **Get Started**, aby założyć konto myZyxel i zalogować się.

RO FUrmați pașii de mai jos pentru a gestiona dispozitivul Zyxel Device prin sistemul de gestionare a rețelei bazat pe cloud Zyxel.

Notă : Asigurați-vă că ruterul conectat are acces la internet.

① Accesați site-ul web Zyxel Nebula Control Center (NCC - Centrul de control Zyxel Nebula) (**https://nebula.zyxel.com**). Faceți clic pe **Get Started** (**Începeți**) pentru a vă înregistra pentru un cont myZyxel și conectați-vă.

SK Ku správe zariadenia Zyxel Device prostredníctvom cloudového systému pre správu sietí spoločnosti Zyxel použite nižšie uvedený postup.

Poznámka: Uistite sa, že pripojený router má prístup k internetu.

① Prejdite na web Zyxel NCC (Nebula Control Center) (**https://nebula.zyxel.com**). Kliknite na **Get Started** (Začíname), zaregistrujte si účet myZyxel a prihláste sa.

SI Za upravljanje Zyxel Device prek sistema za upravljanje omrežja v oblaku Zyxel sledite spodnjim korakom.

Opomba : Assurez-vous que le routeur connecté dispose d'un accès à Internet.

① Obiščite spletno mesto Zyxel Nebula Control Center (NCC) (**https://nebula.zyxel.com**). Kliknite **Get Started** (Začetek), da se registrirate za račun myZyxel in se prijavite.

BG Следвайте стъпките по-долу, за да управлявате чрез базираната на облак система за управление на мрежата на Zyxel.

Забележка : Уверете се, че свързаният рутер има интернет достъп.

① Посетете уеб сайта на Zyxel Nebula Control Center (NCC) (**https://nebula.zyxel.com**). Щракнете върху Начало, за да създадете акаунт в myZyxel и да влезете.

RU Для управления устройством через систему облачного управления Zyxel выполните следующие действия.

Примечание: Убедитесь, что подключенный маршрутизатор имеет доступ в Интернет.

① Перейдите на сайт центра управления Zyxel Nebula (NCC) (**https://nebula.zyxel.com**). Нажмите кнопку «**Get Started**» и авторизуйтесь, используя учетную запись портала myzyxel.com.

UA Для керування пристроєм через систему хмарного управління Zyxel виконайте наступні дії.

Примітка: Переконайтеся, що підключений маршрутизатор має доступ до Інтернету.

① Перейдіть на сайт центру управління Zyxel Nebula Control Center (NCC) (**https://nebula.zyxel.com**). Натисніть кнопку «**Get Started**» і авторизуйтесь, використовуючи обліковий запис порталу myZyxel.com.

简中 按照下方的步骤操作，通过 Zyxel 基于云的网络管理系统管理 Zyxel Device。

注意： 确保连接的路由器已接入互联网。

① 请访问 Zyxel 的 Nebula 控制中心 (NCC) 网站 (**https://nebula.zyxel.com**)。
单击开始以注册 myZyxel 帐户并登录。

繁中 請依照下列步驟，經由 Zyxel 雲端網路管理系統管理 Zyxel Device。

註： 確認連接的路由器可存取網際網路。

① 請前往 Zyxel Nebula 控制中心 (NCC) 網站 (**https://nebula.zyxel.com**)。按一下開始註冊 myZyxel 帳戶，並登入帳戶。

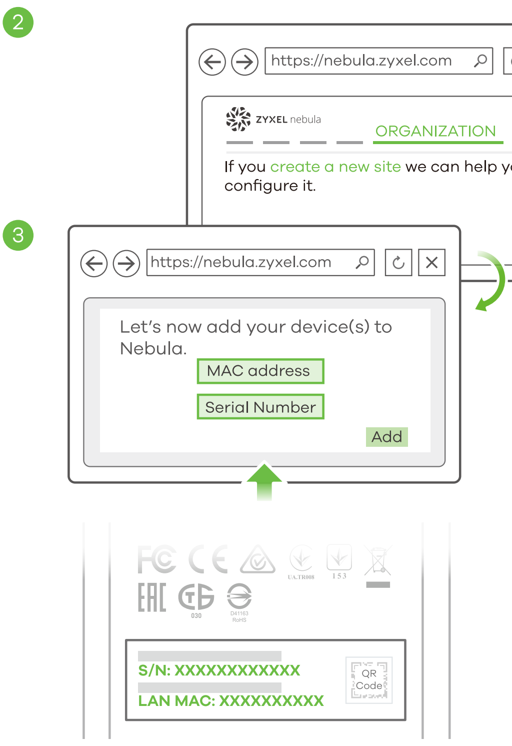

EN ② Create an organization and a site (network) in the NCC.

③ Enter the Zyxel Device's LAN MAC address and serial number (S/N) (see the label on the Zyxel Device) in the NCC configuration screen.

Note: The Zyxel Device will go into cloud management mode automatically after it is registered to a site. See the NCC User's Guide for more information about configuring the Zyxel Device through the NCC.

DE ② Erstellen Sie eine Organisation und einen Standort (Netzwerk) im NCC.

③ Geben Sie die LAN MAC-Adresse und die Seriennummer (S/N) des Zyxel Device (siehe Etikett auf dem Gerät) im NCC-Konfigurationsbildschirm ein.

Hinweis: Der Zyxel Device wechselt automatisch in den Modus für die Cloud-Verwaltung, nachdem er an einem Standort registriert wurde. Weitere Informationen zur Konfiguration des Zyxel Device über das NCC finden Sie im NCC-Benutzerhandbuch.

ES ② Cree una organización y un sitio (red) en el NCC.

③ Introduzca la dirección MAC de la LAN del Zyxel Device y el número de serie (S/N) (ver la etiqueta del dispositivo) en la pantalla de configuración del NCC.

Nota: El Zyxel Device entrará en el modo de gestión de la nube automáticamente después de registrarse en un sitio. Consulte la Guía del usuario NCC para más información sobre la configuración del Zyxel Device a través de NCC.

FR ② Créez une organisation et un site (réseau) dans le NCC.

③ Entrez l'adresse MAC LAN et le numéro de série (S/N) (voir l'étiquette sur l'appareil) du Zyxel Device dans l'écran de configuration du NCC.

Remarque : Le Zyxel Device passera automatiquement en mode de gestion du cloud après avoir été enregistré sur un site. Reportez-vous au guide de l'utilisateur du NCC pour plus d'informations sur la configuration du Zyxel Device via le NCC.

IT ② Create un'organizzazione e un sito (rete) nella NCC.

③ Immettere l' indirizzo MAC LAN e il numero di serie (S/N) del Zyxel Device (vedere l' etichetta sul dispositivo) nella schermata di configurazione NCC.

Nota: Il Zyxel Device andrà automaticamente in modalità di gestione da cloud quando viene registrato su un sito. Per ulteriori informazioni sulla configurazione di Zyxel Device tramite NCC, consultare la Guida dell'utente del NCC.

SE ② Skapa en organisation och en site (nätverk) i NCC.

③ Ange Zyxel Device:s LAN MAC-adress och serienummer (S/N) (se etiketten på enheten) i NCC-konfigurationsskärmen.

Obs : Zyxel Device går automatiskt till molnhanteringsläge efter att den har registrerats på en webbplats. Se NCC bruksanvisningen för mer information om konfiguration av Zyxel Device via NCC.

CZ ② V NCC vytvořte organizaci a síť.

③ Na konfigurační obrazovce NCC zadejte MAC adresu LAN zařízení Zyxel Device a sériové číslo (S/N) (viz štítek na zařízení).

Poznámka : Po registraci na webu přejde zařízení Zyxel

Device automaticky do režimu cloudové správy. Další informace o konfiguraci zařízení Zyxel Device na webu NCC najdete v uživatelské příručce NCC.

HU ② Hozzon létre egy szervezetet és egy munkaterületet (hálózatot) az NCC-ben.

③ Írja be az Zyxel Device LAN MAC-címét és sorozatszámát (S/N) (lásd a terméken lévő címkét) az NCC konfigurációs képernyőjén.

Megjegyzés : Az Zyxel Device automatikusan felhőkezelési üzemmódba kapcsol, miután egy munkaterülethez regisztrálva lett. Olvassa el az NCC használati útmutatóját az Zyxel Device NCC-n keresztüli további beállításáról.

PL ② Utwórz organizację i stronę (sieć) w NCC.

③ Na ekranie konfiguracyjnym NCC wprowadź adres MAC oraz numer seryjny (S/N) urządzenia sieciowego Zyxel Device (patrz etykieta na urządzeniu).

Uwaga : Po rejestracji w obiekcie urządzenie Zyxel Device przejdzie automatycznie w tryb zarządzania chmurą. Więcej informacji na temat konfiguracji urządzenia Zyxel Device za pomocą NCC można znaleźć w Podręczniku użytkownika NCC.

RO ② Creați o organizație și un site (rețea) în NCC.

③ Introduceți adresa MAC a rețelei LAN a dispozitivului Zyxel Device și numărul de serie (S/N) (vedeți eticheta de pe dispozitiv) în ecranul de configurare NCC.

Notă : Dispozitivul Zyxel Device va intra automat în modul de gestionare cloud după ce este înregistrat pe un site. Consultați Ghidul utilizatorului NCC pentru mai multe informații privind configurarea dispozitivului Zyxel Device prin NCC.

SK ② V NCC vytvorte organizáciu a sieť.

③ Na konfiguračnej obrazovke NCC zadajte MAC adresu LAN zariadenia Zyxel Device a sériové číslo (S/N) (viď štítok na zariadení).

Poznámka: Po registrácii na webe prejde zariadenie Zyxel Device automaticky do režimu cloudovej správy. Ďalšie informácie o konfigurácii zariadenia Zyxel Device na webe NCC nájdete v užívateľskej príručke NCC.

SI ② Ustvarite organizacijo in mesto (mrežo) v NCC-ju.

③ Vnesite LAN MAC naslov in serijsko številko (S/N) naprave Zyxel Device (glejte nalepko na napravi) na zaslonu konfiguracije NCC-ja.

Opomba : Zyxel Device bo samodejno prešel v način upravljanja v oblaku, ko bo registriran na spletnem mestu. Za več informacij o konfiguriranju naprave Zyxel Device prek NCC-ja glejte uporabniški priročnik NCC-ja.

BG ② Създайте организация и сайт (мрежа) в NCC.

③ Въведете LAN MAC адреса и серийния номер (S/N) на Zyxel Device (вижте етикета на устройството) в екрана за конфигурация на NCC.

Забележка : Zyxel Device автоматично ще влезе в режим на управление на облака, след като се регистрира към даден сайт. Вижте ръководството за потребителя на NCC за повече информация относно конфигурирането на Zyxel Device чрез NCC.

RU ② Создайте организацию и площадку в центре NCC.

③ В окне конфигурации NCC введите адрес LAN MAC и серийный номер (S/N) устройства (указанные на этикетке устройства).

Примечание: После регистрации устройства Zyxel Device на сайте оно автоматически переключится в режим облачного управления. Дополнительные сведения о настройке через центр NCC приведены в руководстве пользователя NCC.

UA ② Створіть організацію і майданчик в центрі NCC.

③ У вікні конфігурації NCC введіть адресу LAN MAC і серійний номер (S/N) пристрою (зазначені на етикетці пристрою).

Примітка: Після реєстрації на сайті Zyxel Device автоматично перейде в режим хмарного керування. Додаткова інформація про налаштування через центр NCC наведена в посібнику користувача NCC.

简中 ② 在 NCC 中创建组织和站点（网络）。

③ 在 NCC 配置屏幕中，输入 Zyxel Device 的 LAN MAC 地址和序列号 (S/N)（见设备上的标签）。

注意：将 Zyxel Device 注册到站点后，它便自动进入云管理模式。有关通过 NCC 配置 Zyxel Device 的更多信息，请参见 NCC 用户指南。

繁中 ② 在 NCC 建立組織及網站 (網路)。

③ 在 NCC 設定畫面中輸入 Zyxel Device 的 LAN MAC 位址和序號 (S/N)(請參閱裝置上的標籤)。

註：Zyxel Device 會在註冊到網站後自動進入雲端管理模式。有關透過 NCC 設定 Zyxel Device 的更多資訊，請參閱 NCC 使用手冊。

Option B Direct Management

Use the web configurator to directly manage the Zyxel Device.

1-a WiFi Connection

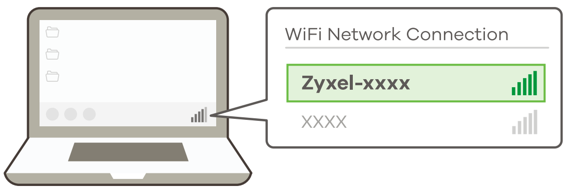

http://1.1.1.1 or **setup.zxyel.com** (First time configuration only)

User Name: **admin**
Login Password: **1234** (default)

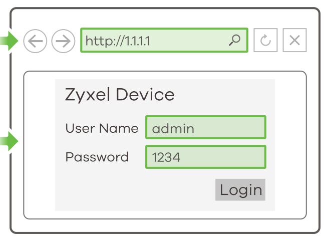

Zyxel Device
User Name: admin
Password: 1234

EN 1-a From a WiFi enabled computer, search for the Zyxel Device's default WiFi network name (**Zyxel-xxxx,** where xxxx is the last four characters of the MAC address) and connect to it.

Open your web browser and enter "http://1.1.1.1 (setup.zyxel.com)" for initial configuration. Enter the default user name (**admin**) and password (**1234**). Click **Login**.

DE 1-a Suchen Sie mit einem WLAN-fähigen Computer nach dem WLAN-Standardnamen des Zyxel Device (**Zyxel-xxxx**, wobei xxxx die letzten vier Zeichen der MAC-Adresse sind), und stellen Sie die Verbindung zu diesem her.

Öffnen Sie Ihren Webbrowser, und geben Sie für die Erstkonfiguration "http://1.1.1.1 (setup.zyxel.com)" ein. Geben Sie den Standardbenutzernamen (**admin**) und das Kennwort (**1234**) ein. Klicken Sie auf **Login**.

ES 1-a En un ordenador con WiFi activado, busque la conexión WiFi predeterminada del Zyxel Device nombre de la red (**Zyxel-xxxx**, donde xxxx son los últimos cuatro caracteres de la dirección MAC) realice la conexión.

Abra el navegador y escriba "http://1.1.1.1 (setup.zyxel.com)" para la configuración inicial. Escriba el nombre de usuario predeterminado (**admin**) y la contraseña (**1234**). Haga clic en **Login** (Iniciar sesión).

FR 1-a À partir d'un ordinateur connecté par WiFi, recherchez le nom de réseau WiFi par défaut du Zyxel Device (**Zyxel-xxxx**, où xxxx représentent les quatre derniers caractères de l'adresse MAC) et connectez-vous à celui-ci.

Ouvrez votre navigateur Web et saisissez « http://1.1.1.1 (setup.zyxel.com) » pour la configuration initiale. Saisissez le nom d'utilisateur par défaut (**admin**) et le mot de passe (**1234**). Cliquez sur **Connexion**.

IT 1-a Da un computer abilitato WiFi, cercare il WiFi di default del Zyxel Device nome della rete (**Zyxel-xxxx**, dove xxxx rappresenta gli ultimi quattro caratteri dell'indirizzo MAC) e connettersi ad essa.

Aprire il browser web e digitare "http://1.1.1.1 (setup.zyxel.com)" per la configurazione iniziale.Inserisci il nome predefinito utente (**admin**) e la password (**1234**). Clicca su **Login** (accedi).

SE 1-a Från en WiFi-aktiverad dator söker du efter Zyxel Device:s standard-WiFi nätverksnamn (**Zyxel-xxxx**, där xxxx är de fyra sista tecknen i MAC-adressen) och ansluter till den.

Öppna webbläsaren och skriv in "http://1.1.1.1 (setup.zyxel.com)" för den initiala konfigurationen. Ange standardanvändarnamn (**admin**) och-lösenord (**1234**). Klicka på **Logga in**.

CZ 1-a V počítači s podporou Wi-Fi vyhledejte název výchozí Wi-Fi sítě zařízení Zyxel Device (**Zyxel-xxxx**, kde xxxx jsou poslední čtyři znaky MAC adresy) a připojte se k ní.

Otevřete webový prohlížeč a pro počáteční konfiguraci zadejte „http://1.1.1.1 (setup.zyxel.com)“. Zadejte výchozí uživatelské jméno (**admin**) a heslo (**1234**). Klikněte na **Přihlásit**.

HU 1-a WIFI-kapcsolattal rendelkező számítógépről keresse meg az Zyxel Device alapértelmezett WIFI hálózati nevét (**Zyxel-xxxx,** ahol az xxx a MAC-cím utolsó négy karaktere), és csatlakozzon hozzá.

Nyissa meg a böngészőjét, és az első beállításhoz írja be a címsorba, hogy „http://1.1.1.1 (setup.zyxel.com)”, Adja meg az alapértelmezett felhasználónevet (**admin**) és jelszót (**1234**). Kattintson a **Login** (Bejelentkezés) gombra.

PL 1-a Na komputerze z włączonym WiFi wyszukaj domyślną nazwę sieci WiFi urządzenia Zyxel Device (**Zyxel-xxxx**, gdzie xxxx oznacza cztery ostatnie znaki adresu MAC) i połącz się z nią.

Otwórz przeglądarkę internetową i wpisz adres „http://1.1.1.1 (setup.zyxel.com)” w celu wstępnej konfiguracji. Wprowadź domyślną nazwę użytkownika (**admin**) oraz hasło (**1234**). Kliknij **Login**.

RO 1-a De pe un computer cu WiFi activat, căutați numele rețelei WiFi implicite a dispozitivului Zyxel Device (**Zyxel-xxxx**, unde xxxx reprezintă ultimele patru caractere ale adresei MAC) și conectați-vă la aceasta.

Deschideți browserul web și introduceți „http://1.1.1.1 (setup.zyxel.com)” pentru configurația inițială. Introduceți numele de utilizator implicit (**admin**) și parola (**1234**). Faceți clic pe **Login**.

SK 1-a V počítači s podporou Wi-Fi vyhľadajte názov východiskovej Wi-Fi siete zariadenia Zyxel Device (**Zyxel-xxxx**, kde xxxx sú posledné štyri znaky MAC adresy) a pripojte sa k nej. Otvorí sa webový prehliadač a pre počiatočnú konfiguráciu zadajte „http://1.1.1.1 (setup.zyxel.com)". Zadajte východiskové užívateľské meno (**admin**) a heslo (**1234**). Kliknite na **Prihlásiť**.

SI 1-a V računalniku, ki podpira WiFi, poiščite privzeto ime omrežja naprave Zyxel Device (**Zyxel-xxxx**, kjer so xxxx zadnji štirje znaki MAC naslova) in se povežite z njim.

Odprite spletni brskalnik in za začetek konfiguracije vnesite »http://1.1.1.1 (setup.zyxel.com)«. Vnesite privzeto uporabniško ime (**admin**) in geslo (**1234**). Kliknite **Login** (Prijava).

BG 1-a От компютър с разрешена WiFi връзка потърсете името на WiFi мрежата по подразбиране на Zyxel Device (**Zyxel-xxxx**, където xxxx са последните четири знака от MAC адреса) и се свържете към нея.

Отворете уеб браузъра и въведете "http://1.1.1.1 (setup.zyxel.com)" за първоначална конфигурация. Въведете потребителското име по подразбиране (**admin**) и паролата (**1234**). Натиснете **Login** (Вход).

RU 1-a На компьютере с активированным WiFi найдите название сети WiFi по умолчанию (формат: **Zyxel-xxxx**, где xxxx — последние четыре символа MAC-адреса) и подсоединитесь к этой сети.

Откройте веб-браузер и введите "http://1.1.1.1 (setup.zyxel.com)" для первоначальной конфигурации. Введите базовые имя пользователя (**admin**) и пароль (**1234**). Нажмите **Login** (Вход).

UA 1-a На комп'ютері з активованим WiFi знайдіть назву мережі WiFi за замовчуванням (формат: **Zyxel-xxxx**, де xxxx - останні чотири символи MAC-адреси) і під'єднайтеся до цієї мережі.

Відкрийте веб-браузер і введіть "http://1.1.1.1 (setup.zyxel.com)" для початкової конфігурації.

Введіть базові ім'я користувача (**admin**) і пароль (**1234**). Натисніть **Login** (Вхід).

简中 1-a 使用有 WiFi 功能的电脑搜索 Zyxel Device 默认 WiFi 网络（**Zyxel-xxxx**，xxxx 是 MAC 地址的最后四个字符），并进行连接。

打开 web 浏览器，在地址栏中输入"http://1.1.1.1(setup.zyxel.com)"进行初始配置。输入默认用户名 (**admin**) 和密码 (**1234**)，单击 **Login** 进行登录。

繁中 1-a 從可使用 WiFi 的電腦搜尋 Zyxel Device 的預設 WiFi 網路名稱 (**Zyxel-xxxx**，其中 xxxx 為 MAC 位址的最後四個字元)並連線。

開啟您的網頁瀏覽器並輸入「http://1.1.1.1(setup.zyxel.com)」以進行初始設定。輸入預設使用者名稱 (**admin**) 及預設密碼 (**1234**)。按一下 **Login** (登入)。

1-b Wired Connection

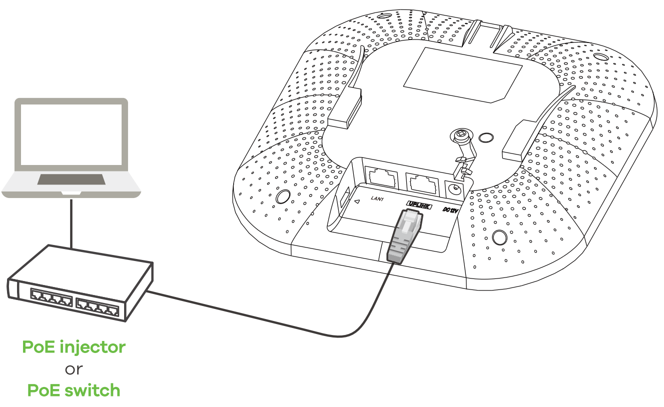

http://192.168.1.2
or the **DHCP-assigned IP**

User Name: **admin**
Login Password: **1234**
(default)

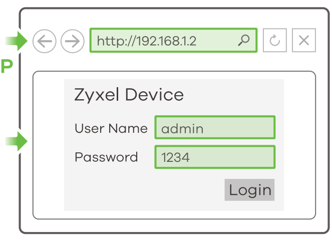
http://192.168.1.2

Zyxel Device

User Name: admin

Password: 1234

EN 1-b Use an Ethernet cable to connect your computer to the **UPLINK** port of the Zyxel Device through a PoE injector or PoE switch.

Use its DHCP-assigned IP or default static IP address "http://192.168.1.2" to access the web configurator. Make sure your computer IP address is in the same subnet as the Zyxel Device's.

DE 1-b Verwenden Sie ein Ethernet-Kabel, um Ihren Computer über einen PoE-Injektor oder einen PoE-Switch mit dem **UPLINK** Port des Zyxel Device zu verbinden.

Verwenden Sie die vom DHCP-Server zugewiesene IP-Adresse oder die statische Standard-IP-Adresse "http://192.168.1.2", um auf den Web-Konfigurator zuzugreifen. Die IP-Adresse des Computers muss sich im selben Subnetz befinden wie die des Zyxel Device.

ES 1-b Use un cable Ethernet para conectar su computadora al puerto **UPLINK** de la Zyxel Device a través de un inyector PoE o un interruptor PoE.

Utilice su IP DHCP asignada o una dirección IP estática "http://192.168.1.2" para acceder al configurador web. Compruebe que la dirección IP del ordenador esté en la misma subred que el Zyxel Device.

FR 1-b Utilisez un câble Ethernet pour connecter votre ordinateur au port **UPLINK** du Zyxel Device via un injecteur PoE ou un commutateur PoE.

Utilisez son IP DHCP attribuée ou l'adresse IP statique par défaut "http://192.168.1.2" pour accéder au configurateur Web. Vérifiez que l'adresse IP de votre ordinateur se trouve dans le même sous-réseau que le Zyxel Device.

IT 1-b Utilizzare un cavo Ethernet per collegare il computer alla porta **UPLINK** del Zyxel Device tramite un iniettore PoE o un interruttore PoE.

Usare l'IP DHCP assegnato o l'indirizzo IP statico predefinito "http://192.168.1.2" per accedere al configuratore web. Assicurati che l'indirizzo IP del computer si trovi nella stessa sottorete del Zyxel Device.

SE 1-b Använd en Ethernet-kabel för att ansluta en dator till Zyxel Device **UPLINK-port** via en PoE-injektor eller PoE-omkopplare.

Använd den DHCP-tilldelade IP- eller statiska IP-standardadressen "http://192.168.1.2" för att öppna webbkonfiguratorn. Kontrollera att datorns IP-adress finns i samma delnät som Zyxel Device.

CZ 1-b Pomocí ethernetového kabelu připojte počítač k portu **UPLINK** zařízení Zyxel Device přes injektor nebo přepínač PoE.

Pro přístup k webovému konfigurátoru použijte IP adresu zařízení přiřazenou přes DHCP nebo výchozí statickou IP adresu „http://192.168.1.2". IP adresa počítače musí být ve stejné podsíti jako IP adresa zařízení Zyxel Device.

HU 1-b Ethernet kábellel csatlakoztassa számítógépét a Zyxel Device **UPLINK** portjához egy PoE injektor vagy PoE switch közbeiktatásával.

Használja a DHCP által kiosztott IP-címet, vagy az alapértelmezett statikus IP-címet (http://192.168.1.2) a webes konfigurátor eléréséhez. Ügyeljen rá, hogy számítógépe IP-címe ugyanahhoz az alhálózathoz tartozzon, mint az Zyxel Device.

PL 1-b Użyj kabla Ethernet w celu podłączenia komputera do portu **UPLINK** urządzenia Zyxel Device poprzez iniektor lub przełącznik PoE.

Użyj adresu IP przypisanego przez DHCP lub domyślnego statycznego adresu IP „http://192.168.1.2" w celu uzyskania dostępu do konfiguratora internetowego. Upewnij się, że adres IP komputera znajduje się w tej samej podsieci co urządzenie Zyxel Device.

RO 1-b Utilizați un cablu Ethernet pentru a vă conecta computerul la portul **UPLINK** al Zyxel Device prin intermediul unui injector PoE sau un switch PoE.

Utilizați adresa IP atribuită de DHCP sau adresa IP statică implicită „http://192.168.1.2" pentru a accesa configuratorul web. Asigurați-vă că adresa IP a computerului este în aceeași subrețea precum cea a dispozitivului Zyxel Device.

SK 1-b Pomocou ethernetového káblu pripojte počítač k portu **UPLINK** zariadenia Zyxel Device cez injektor alebo prepínač PoE.

Pre prístup k webovému konfigurátoru použite IP adresu zariadenia priradenú cez DHCP alebo východiskovú statickú IP adresu "http://192.168.1.2". IP adresa počítača musí byť v rovnakej podsieti ako IP adresa zariadenia Zyxel Device.

SI 1-b Z Ethernet kablom povežite računalnik na vrata **UPLINK** naprave Zyxel Device prek injektorja PoE ali stikala PoE.

Uporabite svoj DHCP dodeljen ali privzeti statični IP naslov »http://192.168.1.2« za dostop do spletnega konfiguratorja. Prepričajte se, da je IP naslov vašega računalnika v istem podomrežju kot Zyxel Device.

BG 1-b Използвайте Ethernet кабел, за да свържете компютъра с порта за **UPLINK** на Zyxel Device чрез PoE инжектор или PoE превключвател.

Използвайте неговия IP с DHCP назначение или статичен IP адрес по подразбиране "http://192.168.1.2", за да осъществите достъп до уеб конфигуратора. Уверете се, че IP адресът на компютъра е в същата подмрежа като този на Zyxel Device.

RU 1-b Используйте кабель Ethernet для подсоединения компьютера к порту **UPLINK** через PoE инжектор или PoE коммутатор.

Для доступа к веб-конфигуратору используйте назначенный DHCP или статический IP-адрес по умолчанию "http://192.168.1.2". Проверьте, находится ли IP адрес вашего компьютера в той же подсети, что и устройство.

UA 1-b Використовуйте кабель Ethernet для підключення комп'ютера до порту **UPLINK** через PoE інжектор або PoE комутатор.

Для доступу до веб-конфігуратора використовуйте призначену DHCP або статичну IP-адресу за замовчуванням "http://192.168.1.2". Перевірте, чи знаходиться IP адреса вашого комп'ютера в тій же підмережі, що і пристрій.

简中 1-b 使用以太网电缆通过 PoE 供电器或 PoE 交换机将计算机连接到 Zyxel Device 的 **UPLINK** 端口。

请使用 DHCP 分配 IP 地址或默认静态 IP 地址 "http://192.168.1.2" 访问 web 配置程序。同时请确保电脑 IP 地址与 Zyxel Device址处于相同子网中。

繁中 1-b 使用乙太網路線，經由 PoE 供電器或 PoE 交換器將電腦連接到 Zyxel Device 的 **UPLINK** 連接埠。

使用 DHCP 指派的 IP 或預設靜態 IP 位址 "http://192.168.1.2" 以存取網頁設定介面。確認電腦與 Zyxel Device 的 IP 位址位於同一個子網路中。

②

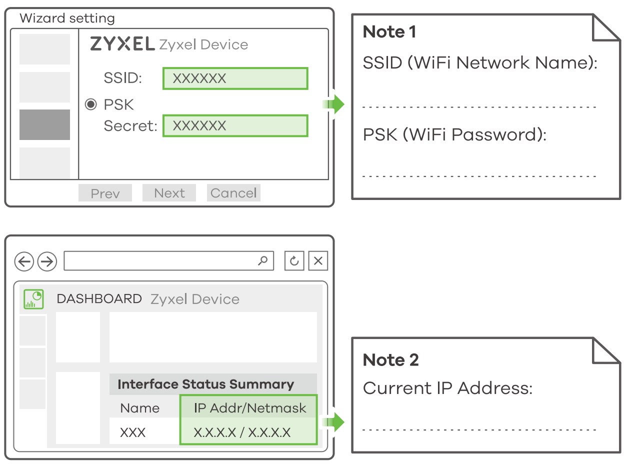
Wizard setting
ZYXEL Zyxel Device
SSID: XXXXXX
◉ PSK
Secret: XXXXXX
Prev
Next
Cancel
Note 1
SSID (WiFi Network Name): ....
PSK (WiFi Password): ....
DASHBOARD Zyxel Device
Interface Status Summary
Name
IP Addr/Netmask
XXX
X.X.X.X / X.X.X.X
Note 2
Current IP Address: ....

③

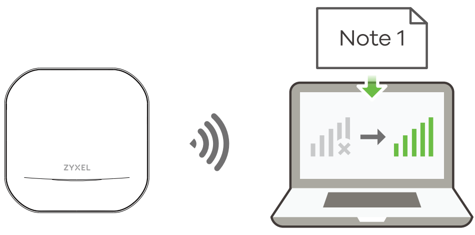

EN ② The wizard appears automatically. Use the wizard to set up your Zyxel Device.

Note: It takes 1 to 2 minutes to apply your wizard changes. The LED turns steady blue if you change the Zyxel Device default settings and the WiFi is on.

③ Use the Zyxel Device's new wireless settings (SSID and key) to re-connect to the Zyxel Device's WiFi network for Internet access if you change them in the wizard (or log in to the web configurator when the Zyxel Device is using a WiFi connection). The LED turns steady green when WiFi clients connect to the Zyxel Device.

Note : The http://1.1.1.1 (setup.zyxel.com) is for initial setup only. It is not usable after the Zyxel Device is configured.

Note : Check the **Dashboard** screen and note down the Zyxel Device's IP address in case you need to access its web configurator again.

DE ② Der Assistent erscheint automatisch. Richten Sie den Zyxel Device mit dem Assistenten ein.

Hinweis: Es dauert 1 bis 2 Minuten, bis der Assistent die Änderungen übernimmt. Die LED leuchtet blau, wenn Sie die Standardeinstellungen des Zyxel Device ändern und das WiFi eingeschaltet ist.

③ Nachdem Sie die WLAN-Einstellungen desZyxel Device (SSID und dazugehöriger Schlüssel) im Assistenten geändert haben, können Sie mit diesen die Verbindung zum WLAN-Netzwerk des Zyxel Device und damit zum Internet herstellen (oder melden Sie sich beim Web-Konfigurator an, wenn der Zyxel Device eine WiFi Verbindung verwendet). Die LED leuchtet grün, wenn WiFi Clients eine Verbindung mit dem Zyxel Device herstellen.

Hinweis : http://1.1.1.1 (setup.zyxel.com) kann nur bei der Erstkonfiguration verwendet werden, nicht jedoch, wenn der Zyxel Device schon einmal konfiguriert wurde.

Hinweis : Rufen Sie das **Dashboard**-Fenster auf, und notieren Sie sich die IP-Adresse des Zyxel Device, falls Sie nochmals auf den Web-Konfigurator zugreifen müssen.

ES ② El asistente aparecerá automáticamente. Utilice el asistente para configurar su Zyxel Device.

Nota: el asistente tarda entre 1 y 2 minutos en aplicar los cambios. El LED se enciende en azul fijo si cambia la configuración por defecto de Zyxel Device y el WiFi está conectado.

③ Utilice la nueva configuración inalámbrica delZyxel Device (SSID y clave) para volver a conectarse a la red WiFi del Zyxel Device para acceder a Internet si la ha cambiado en el asistente (O inicie sesión en el configurador web cuando Zyxel Device está utilizando una conexión WiFi). El LED se enciende en verde fijo cuando los clientes WiFi se conectan al Zyxel Device.

Nota : http://1.1.1.1 (setup.zyxel.com) es sólo para la configuración inicial. No se puede usar después de que el Zyxel Device haya sido configurado.

Nota : Compruebe la pantalla **Dashboard** (Panel) y anote la dirección IP del Zyxel Device por si necesita acceder de nuevo al configurador web.

FR ② L'assistant apparaît automatiquement. Utilisez l'assistant pour configurer votre Zyxel Device.

Remarque : 1 à 2 minutes sont nécessaires pour appliquer les modifications de l'assistant. La LED devient bleue fixe si vous modifiez les paramètres par défaut du Zyxel Device et que le WiFi est activé.

③ Utilisez les nouveaux paramètres sans fil du Zyxel Device (SSID et clé) pour reconnecter le réseau WiFi du Zyxel Device pour l'accès à Internet si vous les modifiez dans l'assistant (ou connectez-vous au configurateur web lorsque le Zyxel Device utilise une connexion WiFi. La LED devient verte lorsque les clients WiFi se connectent au Zyxel Device.

Remarque : L'adresse http://1.1.1.1 (setup.zyxel.com) est uniquement destinée à la configuration initiale. Elle n'est pas utilisable une fois que le Zyxel Device est configuré.

Remarque : Consultez l'écran du **Tableau de bord** et notez l'adresse IP du Zyxel Device au cas où vous auriez besoin d'accéder de nouveau à son configurateur Web.

IT ② La procedura guidata viene visualizzata automaticamente. Utilizzare la procedura guidata per configurare il Zyxel Device.

Nota: Ci vogliono 1 o 2 minuti per applicare le modifiche della procedura guidata. Il LED è acceso fisso sul blu se si cambiano le impostazioni di default del Zyxel Device e il WiFi è acceso.

③ Utilizzare le nuove impostazioni wireless del Zyxel Device (SSID e chiave) per ri-connettere alla rete WiFi del Zyxel Device per l'accesso a Internet se li cambiate nella procedura guidata (O accedere al configuratore web quando il Zyxel Device usa una connessione WiFi). Il LED è acceso fisso sul verde quando i client WiFi si connettono al Zyxel Device.

Nota : http://1.1.1.1 (setup.zyxel.com) è solo per la configurazione iniziale. Non è utilizzabile dopo che il Zyxel Device sia stato configurato.

Nota : I LED di alimentazione e WiFi diventano poi verde fisso quando il sistema è pronto. Controlla lo schermo del **cruscotto** e annota l'indirizzo IP del Zyxel Device per potere accedere in caso di necessità al configuratore web.

SE ② Guiden visas automatiskt. Använd guiden för att konfigurera Zyxel Device.

Obs: Det tar 1 till 2 minuter att verkställa ändringarna för guiden. LED-lampan lyser blå om du ändrar Zyxel Device standardinställningar och wifi är på.

③ Använd de nya trådlösa inställningarna för Zyxel Device (SSID och nyckel) för att återansluta till Zyxel Device's WiFi-nätverket för Internet-åtkomst om du ändrar dem i guiden (eller logga in på webbkonfiguratorn när Zyxel Device använder en wifi-anslutning). Lysdioden lyser grön när wifi-klienter ansluter till Zyxel Device.

Obs : http://1.1.1.1 (setup.zyxel.com) är endast till för grundinställningar. Det är inte användbart efter att Zyxel Device har konfigurerats.

Obs: Kontrollera skärmen för **Anslagstavlan** och skriv nedZyxel Device:s IP-adress om du behöver få åtkomst till webbkonfiguratorn igen.

CZ ② Automaticky se otevře průvodce. Použijte jej k nastavení zařízení Zyxel Device.

Poznámka : Změny provedené v průvodci se projeví až za 1 až 2 minuty. Pokud změníte výchozí nastavení zařízení Zyxel Device a máte zapnuté WiFi připojení, začne LED indikátor svítit modře.

③ Pro přístup k internetu znovu připojte k Wi-Fi síti zařízení Zyxel Device pomocí nového nastavení bezdrátové sítě zařízení Zyxel Device (SSID a klíč) (pokud jste je v průvodci změnili) (nebo se přihlaste do webového konfigurátoru, pokud zařízení Zyxel Device používá WiFi připojení). Jakmile se WiFi klienti připojí k zařízení Zyxel Device, začne LED indikátor svítit zeleně.

Poznámka : Adresa http://1.1.1.1 (setup.zyxel.com) slouží pouze pro počáteční nastavení. Jakmile bude zařízení Zyxel Device nakonfigurováno, nelze ji použít.

Poznámka : Zkontrolujte obrazovku **Dashboard** (plocha) a zapište si IP adresu zařízení Zyxel Device pro případ, že byste znovu potřebovali otevřít webový konfigurátor.

HU ② A varázsló automatikusan megjelenik. A varázsló segítségével állítsa be Zyxel Device készülékét.

Megjegyzés : 1-2 percre van szükség, hogy a varázsló alkalmazza a módosításokat. A LED folyamatosan kéken világít, ha módosítja az Zyxel Device alapértelmezett beállításait, és a WIFI be van kapcsolva.

③ Használja a Zyxel Device új vezeték nélküli beállításait (SSID és kulcs), hogy ismét csatlakozzon a Zyxel Device WiFi hálózatához internet-hozzáférés céljából, ha a varázslóban megváltoztatja azokat (vagy jelentkezzen be a webes beállító felületre, amikor az Zyxel Device WIFI-kapcsolatot használ). A LED folyamatosan zölden világít, ha WIFI-kliensek kapcsolódnak az Zyxel Device egységhez.

Megjegyzés : Az http://1.1.1.1 (setup.zyxel.com) csak a legelső beállításhoz használható. Az Zyxel Device beállítását követően nem használható.

Megjegyzés : Tekintse át a **Dashboard** képernyőt, és jegyezze fel az Zyxel Device IP-címét, ha a későbbiekben ismét szeretne hozzáférni a webes konfigurátorhoz.

PL ② Okno kreatora zostanie otwarte automatycznie. Do konfiguracji urządzenia Zyxel Device użyj kreatora.

Uwaga : Zmiany wprowadzone w kreatorze staną się aktywne po upływie od 1 do 2 minut. W przypadku, kiedy zmienione zostaną ustawienia domyślne urządzenia Zyxel Device i włączone jest WiFi dioda LED świeci w sposób ciągły na niebiesko.

③ Używaj nowych ustawień bezprzewodowych urządzenia z Zyxel Device (SSID i klucz) w celu ponownego podłączenia go do sieci Wi-Fi, aby uzyskać dostęp do internetu w przypadku zmiany tych ustawień w kreatorze konfiguracji (lub zaloguj się do konfiguratora sieciowego, kiedy urządzenie Zyxel Device korzysta z połączenia WiFi). Dioda LED świeci w sposób ciągły na zielono, kiedy klienci WiFi łączą się z urządzeniem Zyxel Device.

Uwaga : Adres http://1.1.1.1 (setup.zyxel.com) służy tylko do konfiguracji wstępnej. Nie może być on używany po skonfigurowaniu urządzenia Zyxel Device.

Uwaga : Otwórz ekran **Panelu sterowania** i zapisz adres IP urządzenia Zyxel Device, aby zachować go dla ponownej konfiguracji w przyszłości.

RO ② Expertul apare automat. Utilizați expertul pentru a configura dispozitivul Zyxel Device.

Notă: Aplicarea modificărilor expertului durează 1 - 2 minute. LED-ul de alimentare va ilumina intermitent roșu și verde în mod alternativ. LED-ul se luminează albastru continuu dacă modificați setările Zyxel Device la valorile implicite și funcția WiFi este activată.

③ Utilizați noile setări wireless ale dispozitivului Zyxel Device (SSID și cheie) pentru a vă reconecta la rețeaua WiFi a dispozitivului Zyxel Device pentru acces la internet dacă le modificați în expert (sau dacă vă conectați la configurator web când Zyxel Device utilizează o conexiune WiFi). LED-ul luminează verde constant când clienți WiFi se conectează la Zyxel Device.

Notă : Valoarea http://1.1.1.1 (setup.zyxel.com) este destinată doar configurării inițiale. Nu este utilizabilă după ce dispozitivul Zyxel Device este configurat.

Notă: Consultați ecranul **Dashboard** (Tablou de bord) și notați adresa IP a dispozitivului Zyxel Device în cazul în care trebuie să accesați din nou configuratorul web.

SK ② Automaticky sa otvorí sprievodca. Použite ho k nastaveniu zariadenia Zyxel Device.

Poznámka: Zmeny realizované v sprievodcovi sa prejavia až za 1 až 2 minúty. Pokiaľ zmeníte východiskové nastavenie zariadenia Zyxel Device a máte zapnuté WiFi pripojenie, začne LED indikátor svietiť modro.

③ Pre prístup na internet znovu pripojte k Wi-Fi sieti zariadenie Zyxel Device pomocou nového nastavenia bezdrôtovej siete zariadenia Zyxel Device (SSID a kľúč) (pokiaľ ste ich v sprievodcovi zmenili) (alebo sa prihláste do webového konfigurátoru, pokiaľ zariadenie Zyxel Device používa WiFi pripojenie). Hneď ako sa WiFi klienti pripoja k zariadeniu Zyxel Device, začne LED indikátor svietiť zeleno.

Poznámka: Adresa http://1.1.1.1 (setup.zyxel.com) slúži iba pre počiatočné nastavenie. Hneď ako bude zariadenie Zyxel Device nakonfigurované, nie je možné ju použiť

Poznámka: Skontrolujte obrazovku **Dashboard** (plocha) a zapíšte si IP adresu zariadenia Zyxel Device pre prípad, že by ste znovu potrebovali otvoriť webový konfigurátor.

SI ② Čarovnik se odpre samodejno. Uporabite čarovnika za namestitev naprave Zyxel Device.

Opomba : Za uveljavitev sprememb čarovnika so potrebne 1 do 2 minuti. Če spremenite privzete nastavitve Zyxel Device in je WiFi vklopljen, potem zasveti modra LED lučka.

③ Použite nové nastavenia bezdrôtovej siete zariadenia Zyxel Device (SSID a kľúč) na pripojenie k Wi-Fi sieti zariadenia Zyxel Device na prístup do internetu, ak ich zmeníte v sprievodcovi (Ali pa se, medtem ko Zyxel Device uporablja WiFi povezavo, prijavite v spletni kofigurator). Ko se WiFi stranke priključijo na Zyxel Device. potem zasveti zelena LED lučka.

Opomba : http://1.1.1.1 (setup.zyxel.com) je samo za začetno namestitev. Po konfiguraciji naprave Zyxel Device tega naslova ni mogoče uporabiti.

Opomba : Preverite zaslon **Dashboard** (Nadzorna plošča) in zabeležite IP-naslov naprave Zyxel Device, če boste morali znova dostopati do spletnega konfiguratorja.

BG ② Съветникът се появява автоматично. Използвайте съветника, за да настроите Zyxel Device.

Забележка : Отнема 1–2 минути, за да се приложат промените от съветника. Светодиодът започва да свети в синьо постоянно, ако промените настройките по подразбиране на Zyxel Device и WiFi връзката е включена.

③ Използвайте новите настройки за безжична мрежа на Zyxel Device (име на мрежата и ключ), за да се свържете повторно към WiFi мрежата на Zyxel Device за интернет достъп, ако сте ги променили в съветника (или влезте в уеб конфигуратора, докато Zyxel Device използва WiFi връзка). Светодиодът започва да свети в зелено постоянно, когато WiFi клиенти се свържат с Zyxel Device.

Забележка : http://1.1.1.1 (setup.zyxel.com) е само за първоначалната настройка. Не се използва, след като устройството Zyxel Device е конфигурирано.

Забележка : Проверете екрана **Dashboard** (Табло) и отбележете IP адреса на Zyxel Device, в случай че трябва да осъществите отново достъп до неговия уеб конфигуратор.

RU ② Автоматически появится мастер настройки. С помощью этого мастера настройте устройство.

Примечание: для активации введенных вами изменений потребуется 1-2 минуты. Если вы измените базовые настройки Zyxel Device при включенном режиме WiFi, индикатор начнет гореть ровным синим светом.

③ Для повторного подсоединения к сети WiFi для доступа к Интернету используйте новые беспроводные настройки устройства (SSID и ключ), если вы изменили их в мастере настроек (либо войдите в веб-конфигуратор, подключив Zyxel Device к сети WiFi). При подключении клиентов WiFi к устройству Zyxel Device индикатор начнет гореть ровным зеленым светом.

Примечание: IP-адрес http://1.1.1.1 (setup.zyxel.com) используется только для начальной установки. После того, как устройство настроено, этот адрес использовать нельзя.

Примечание: Проверьте меню **Dashboard** и запишите IP-адрес устройства на тот случай, если вам понадобится еще раз войти в веб-конфигуратор.

UA ② Автоматично з'явиться майстер налаштувань. За допомогою цього майстра налаштуйте пристрій.

Примітка: Для активації введених вами змін знадобиться 1-2 хвилини. Світлодіод почне постійно горіти синім кольором, якщо ви змінили налаштування Zyxel Device за умовчанням і WiFi увімкнено.

③ Для повторного під'єднання до мережі WiFi для доступу до Інтернету використовуйте нові бездротові налаштування пристрою (SSID і ключ), якщо ви змінили їх в майстрі налаштувань (або увійдете до веб-конфігуратора, коли Zyxel Device використовує з’єднання WiFi). Світлодіод почне постійно горіти зеленим кольором, якщо клієнти WiFi під’єднані до Zyxel Device.

Примітка: IP-адреса http://1.1.1.1 (setup.zyxel.com) використовується тільки для початкової установки. Після того, як пристрій налаштований, цю адресу використовувати не можна.

Примітка: Перевірте меню **Dashboard** і запишіть IP-адресу пристрою на той випадок, якщо вам знадобиться ще раз увійти у веб-конфігуратор.

简中 ② 设置向导会自动弹出。请按照向导操作，设置 Zyxel Device。

注意：应用向导更改需要 1到 2 分钟。如果您更改 Zyxel Device 默认设置且 WiFi 开启，LED 呈稳定的蓝色。

③ 如果您在向导中更改了 Zyxel Device 无线设置，请输入更改后的信息 (SSID 和安全密钥)，重新连接到 Zyxel Device WiFi 网络，以便访问因特网 (或者当 Zyxel Device 使用 WiFi 连接时，登录到 web 配置程序)。当 WiFi 客户端连接到 Zyxel Device 时，LED 呈稳定的绿色。

注意：http://1.1.1.1 (setup.zyxel.com) 地址只在初始设置时可用。

Zyxel Device 配置完成后，该地址即失效。

注意：完成后请查看 **Dashboard** (控制面板) 屏幕，记下Zyxel Device IP地址，留作日后访问 web 配置程序之用。

繁中 ② 精靈會自動出現。使用精靈來設定 Zyxel Device。

註:套用精靈變更需時 1 至 2 分鐘。如果變更 Zyxel Device 預設設定並開啟 WiFi，LED 燈會恆亮藍燈。

③ 如果在精靈中變更 Zyxel Device 的無線設定 (SSID 和金鑰)，請使用新的設定來重新連線至 Zyxel Device 的 WiFi 網路以接取網際網路（或者在 Zyxel Device 使用 WiFi 連線時，登入網頁設定介面）。WiFi 用戶端連接至 Zyxel Device 時，LED 燈會恆亮綠燈。

註: http://1.1.1.1 (setup.zyxel.com) 僅供初步設定。 Zyxel Device 設定完成後將無法再使用。

註: 檢查設定畫面，並記下 Zyxel Device 的 IP 位址，以便您需要再次存取網頁設定介面。

Mounting Options

Wall / Ceiling Mounting

The mounting kit is for wall or ceiling mounting. You need to choose how you want to mount your Zyxel Device first.

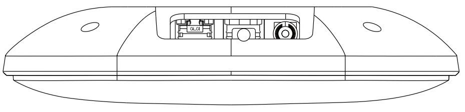

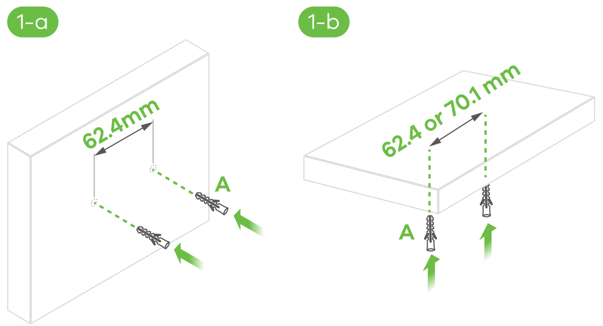

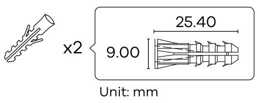

EN 1-a **Wall mounting:** Drill two holes for the screw anchors (**A**), 62.4 mm apart. Insert the screw anchors into the wall.

1-b **Ceiling mounting:** Drill two holes for the screw anchors (**A**), 62.4 mm or 70.1 mm apart. Insert the screw anchors into the ceiling.

DE 1-a **Wandmontage:** Bohren Sie die zwei Löcher für die Schraubdübel (**A**) in einem Abstand von 62,4 mm. Bringen Sie die Schraubdübel an der Wand an.

1-b **Deckenmontage:** Bohren Sie die zwei Löcher für die Schraubdübel (**A**) in einem Abstand von 62,4 mm oder 70,1 mm. Bringen Sie die Schraubdübel an der Decke an.

ES 1-a **Montaje en pared:** Taladre dos agujeros para los anclajes de tornillo (**A**), con 62,4 mm de separación. Inserte los anclajes de tornillo en la pared.

1-b **Montaje en el techo:** Taladre dos agujeros para los anclajes de tornillo (**A**), con 62,4 mm o 70,1 mm de separación. Inserte los anclajes de tornillo en el techo.

FR 1-a **Montage mural :** Percer deux trous à 62,4 mm l'un de l'autre pour les chevilles (**A**). Insérer les chevilles dans le mur.

1-b **Montage au plafond :** Percer deux trous pour les chevilles (**A**), à 62,4 mm ou 70,1 mm l'une de l'autre. Insérer les chevilles dans le plafond.

IT 1-a **Montaggio a parete:** Fai due buchi per i sostegni a vite (**A**), spaziati di 62,4 mm. Inserisci nel muro i sostegni a vite.

1-b **Montaggio a soffitto:** Fai due buchi per i sostegni a vite (**A**), spaziati di 62,4 mm o di 70,1 mm. Inserisci nel soffitto i sostegni a vite.

SE 1-a **Väggmontering:** Borra två hål för skruvankarna (**A**), 62,4 mm från varandra. Tryck in skruvankarna i väggen.

1-b **Takmontering:** Borra två hål för skruvankarna (**A**), 62,4 mm eller 70,1 mm från varandra. Tryck in skruvankarna i taket.

CZ 1-a **Montáž na stěnu :** Vyvrtejte dva otvory pro hmoždinky (**A**), 62,4 mm od sebe. Do zdi vsaďte hmoždinky.

1-b **Montáž na strop :** Vyvrtejte dva otvory pro hmoždinky (**A**), 62,4 mm nebo 70,1 mm od sebe. Do otvorů ve stropě zasuňte hmoždinky a šrouby.

HU 1-a **Felszerelés falra :** Fúrjon két furatot a fali tipliknek (**A**) egymástól 62,4 mm távolságra. Illessze a fali tipliket a falba.

1-b **Felszerelés mennyezetre :** Fúrjon két furatot a fali tipliknek (**A**) egymástól 62,4 mm vagy 70,1 mm távolságra. Illessze a fali tipliket a mennyezetbe.

PL 1-a **Montaż na ścianie :** Wywierć dwa otwory na kotwy śrubowe (**A**) w odstępie 62,4 mm. Włóż kotwy śrubowe do otworów w ścianie.

1-b **Montaż na suficie :** Wywierć dwa otwory na kotwy śrubowe (**A**) w odstępie 62,4 mm lub 70,1 mm. Włóż kotwy śrubowe do otworów w suficie.

RO 1-a **Montarea pe perete :** Executați două găuri pentru ancorele cu șurub (**A**), la o distanță de 62,4 mm una de cealaltă. Introduceți ancorele cu șurub în perete.

1-b **Montarea pe plafon :** Executați două găuri pentru ancorele cu șurub (**A**), la o distanță de 62,4 mm sau 70,1 mm una de cealaltă. Introduceți ancorele cu șurub în tavan.

SK 1-a **Montáž na stenu** : Vyvŕtajte dva otvory pre zápustné kolíky (**A**), 62,4 mm od seba. Do steny vsaďte kolíky.

1-b **Montáž na strop** : Vyvŕtajte dva otvory pre zápustné kolíky (**A**), 62,4 mm alebo 70,1 mm od seba. Do otvorov v strope zasuňte kolíky a skrutky.

SI 1-a **Montaža na steno :** Izvrtajte dve luknji za vijačna sidra (**A**), ločene 62,4 mm. Vstavite vijačna sidra v zid.

1-b **Montaža na strop :** Izvrtajte dve luknji za vijačna sidra (**A**), ločene 62,4 mm ali 70.1 mm. Vstavite vijačna sidra v strop.

BG 1-a **Стенен монтаж** : Пробийте два отвора за винтовите анкери (**A**) на разстояние от 62,4 мм един от друг. Завийте винтовите анкери в стената.

1-b **Таванен монтаж** : Пробийте два отвора за винтовите анкери (**A**) на разстояние от 62,4 мм или на 70,1 мм един от друг. Вкарайте винтовите анкери в тавана.

RU 1-a **Настенный монтаж** : просверлите два отверстия для дюбелей (**A**) на расстоянии 62,4 мм друг от друга. Вставьте дюбели в стену.

1-b **Потолочный монтаж** : просверлите два отверстия для дюбелей (**A**) на расстоянии 62,4 мм или 70,1 мм друг от друга. Вставьте дюбели в потолок.

UA 1-a **Настінний монтаж** : просвердліть два отвори для дюбелів (**A**) на відстані 62,4 мм один від одного. Вставте дюбелі в стінку.

1-b **Стельовий монтаж** : просвердліть два отвори для дюбелів на відстані 62,4 або 70,1 мм один від одного. Вставте дюбелі в стелю.

简中 1-a **墙面安装：**为螺旋锚钻两个孔 (**A**)，间距为 62.4 毫米。将螺旋锚插入墙壁中。

1-b **吊顶安装：**为螺旋锚钻两个孔 (**A**)，间距为 62.4 或 70.1 毫米。将螺旋锚插入天花板。

繁中 1-a **壁掛安裝：**鑽出兩個相距 62.4 mm 的洞，以鎖進塑膠釘套 (**A**)。將塑膠釘套插入牆壁。

1-b **天花板吊裝：**鑽出兩個相距 62.4 mm 或 70.1 mm 的洞，以鎖進塑膠釘套 (**A**)。將塑膠釘套插入天花板。

②

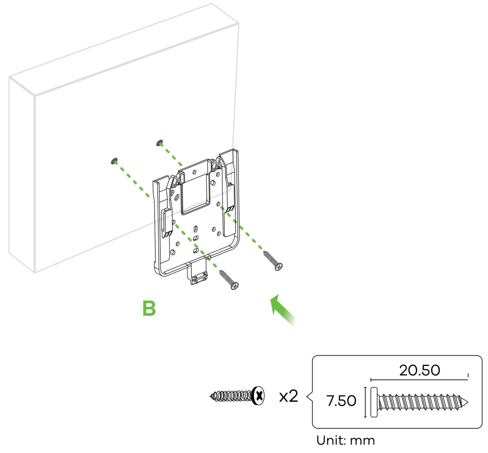

③

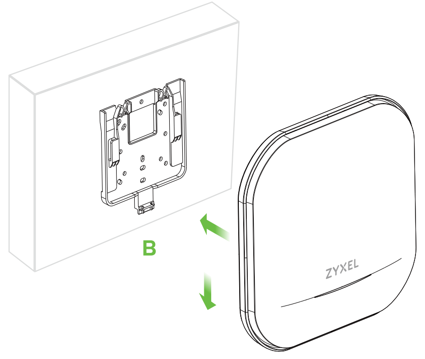

EN ② Install two mounting screws through the holes on the bracket (**B**) into the plugs/anchors to secure the bracket to the wall/ceiling. Make sure the screws are snugly and securely fastened to the wall/ceiling.

③ After the bracket is attached to the wall/ceiling, slide the Zyxel Device onto the bracket until it clicks into place.

DE ② Bringen Sie zwei Montageschrauben durch die Öffnungen der Halterung (**B**) in die Dübel an, um die Halterung an der Wand/Decke zu befestigen. Stellen Sie sicher, dass die Schrauben fest in der Wand/Decke befestigt sind.

③ Nachdem die Halterung an der Wand/Decke befestigt ist, schieben Sie den Zyxel Device auf die Halterung, bis er einrastet.

ES ② Instale los dos tornillos de montaje a través de los agujeros del soporte (**B**) en los tacos o anclajes para fijar el soporte a la pared o techo. Asegúrese de que los tornillos estén perfectamente apretados y seguros en la pared o techo.

③ Una vez que el soporte esté unido a la pared/techo, deslice el Zyxel Device sobre el soporte hasta que encaje en su lugar.

FR ② Installez deux vis de fixation à travers les trous sur le support (**B**) dans les chevilles/ancrages pour fixer le support au mur/plafond. Vérifiez que les vis sont correctement fixées au mur/plafond et de façon sécurisée.

③ Une fois le support fixé au mur/plafond, faire glisser le Zyxel Device sur le support jusqu'à ce qu'il s'enclenche.

IT ② Inserire due viti per l'installazione attraverso i fori della staffa (**B**) nei tasselli/ancoraggi per fissare la staffa alla parete/soffitto. Assicurarsi che le viti siano saldamente e sicuramente fissate alla parete/soffitto.

③ Una volta che la staffa è attaccata al muro o al soffitto, fai scorrere il Zyxel Device sulla staffa finché non va a posto con un click.

SE ② Installera de två monteringsskruvarna i hålen i fästet (**B**) i pluggarna/förankringarna för att säkra fästet i väggen/taket. Se till att skruvarna ligger tätt och säkert mot väggen/taket.

③ Efter att fästet har monterats på väggen/i taket, dra Zyxel Device på fästet tills det klickar fast.

CZ ② Skrze otvory v rámu (**B**) provlékněte dva šrouby a ty vsaďte do hmoždinek; tím zajistíte rám na zeď/strop. Zkontrolujte, zda jsou šrouby pevně a bezpečně upevněny do zdi/stropu.

③ Jakmile rám připevníte ke zdi/stropu, vsuňte zařízení Zyxel Device do rámu, dokud nezapadne na místo.

HU ② Helyezzen két fali rögzítőcsavart a konzolon (**B**) lévő furatokon keresztül a tiplikbe, hogy rögzítse a konzolt a falra/mennyezetre. Ügyeljen rá, hogy a csavarokat szorosan és stabilan rögzítse a falhoz/mennyezethez.

③ Miután rögzítette a konzolt a falra/mennyezetre, csúsztassa az Zyxel Device készüléket a konzolra, amíg a helyére nem pattan.

PL ② Wkręć dwie śruby montażowe przez otwory na ramie (**B**) do kołków rozporowych/kotw w celu przymocowania ramy do ściany/sufitu. Upewnij się, że śruby zostały prawidłowo przymocowane do ściany/sufitu.

③ Po zamontowaniu ramy do ściany/sufitu wsuń urządzenie Zyxel Device do ramy, aż usłyszysz kliknięcie.

RO ② Instalați două șuruburi de montare prin găurile de pe suport (**B**) în dibluri/buloanele de ancorare pentru a fixa suportul pe perete/plafon. Asigurați-vă că șuruburile sunt fixate bine și ferm pe perete/plafon.

③ După ce consola este atașată de perete/tavan, glisați Zyxel Device pe consolă până când se aude un clic.

SK ② Cez otvory v ráme (**B**) prevlečte dve skrutky a tie vsaďte do zápustných kolíkov; tým zaistíte rám na stenu/strop.

Skontrolujte, či sú skrutky pevne a bezpečne upevnené do steny/stropu.

③ Hneď ako rám pripevníte ku stene/stropu, vsuňte zariadenie Zyxel Device do rámu, dokiaľ nezapadne na miesto.

SI ② Namestite dva stenska montažna vijaka skozi luknje v nosilcu (**B**) v vložke/sidra, da pritrdite nosilec na steno/strop. Vijake pravilno in dobro pritrdite v steno/strop.

③ Ko nosilec pritrdite na steno/strop, potisnite napravo Zyxel Device na nosilec, dokler ne zaskoči na mesto.

BG ② Монтирайте два монтажни винта през отворите на скобата (**B**) в дюбелите/анкерите, за да фиксирате скобата към стената/тавана. Уверете се, че винтовете са затегнати плътно и сигурно към стената/тавана.

③ След като конзолата е прикачена към стената/тавана, плъзнете Zyxel Device в конзолата докато не щракне на мястото си.

RU ② Вставьте два крепежных винта через отверстия кронштейна (**B**) в дюбели, чтобы закрепить кронштейн на стене/потолке.

Убедитесь, что винты плотно и надежно прикреплены к стене/потолку.

③ После того, как кронштейн прикреплен к стене/потолку, надвиньте устройство на кронштейн до щелчка.

UA ② Вставте два кріпильних гвинти через отвори кронштейна (**B**) в дюбелі, щоб закріпити кронштейн на стіні/стелі.

③ Впевніться, що гвинти щільно і надійно прикріплені до стіни/стелі.

Після того, як кронштейн прикріплений до стіни/стелі , насуньте пристрій на кронштейн до клацання.

简中 ② 通过支架 (**B**) 上的螺丝孔将两颗安装螺丝装入壁塞/膨胀螺丝中，将支架固定到墙壁/天花板。请确保将螺丝钉紧紧固定在墙壁/天花板上。

③ 在支架安装至墙壁/天花板后，将 Zyxel Device 滑到支架上，直至咔哒一声就位。

繁中 ② 將兩個固定螺絲穿過支架 (**B**) 上的孔，鎖進壁塞/膨脹螺絲，將支架固定在牆壁/天花板上。確認螺絲已緊密確實地固定在牆壁/天花板上。

③ 支架裝到牆壁/天花板上後，將 Zyxel Device 滑入支架，直到其固定。

T-bar Ceiling Mounting

Clips (ACCESSORY-ZZ0105F) are sold separately.

1

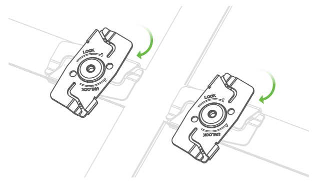

2

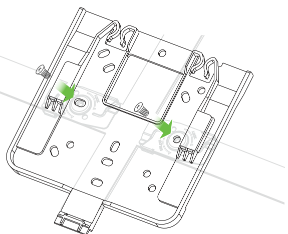

3

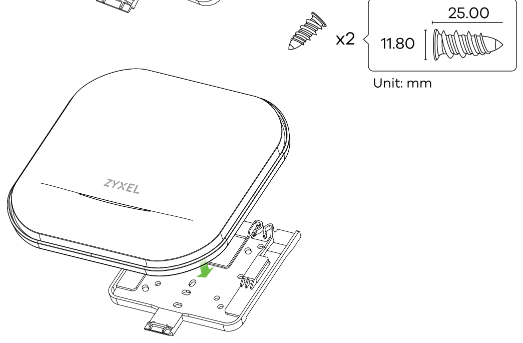

EN ① Attach two clips to the ceiling grids as shown.

② Install two screws to secure the bracket to the clips.

③ Slide the Zyxel Device onto the bracket until it clicks into place.

Note: Clips (ACCESSORY-ZZ0105F) are sold separately.

DE ① Befestigen Sie zwei Clips wie abgebildet an den Deckenrastern.

② Befestigen Sie die Halterung mit zwei Schrauben an den Clips.

③ Schieben Sie den Zyxel Device auf die Halterung, bis er einrastet.

Hinweis: Clips (ACCESSORY-ZZ0105F) sind separat erhältlich.

ES ① Fije dos clips a las rejillas del techo como se muestra.

② Instale dos tornillos para asegurar el soporte a los clips.

③ Deslice el Zyxel Device en el soporte hasta que encaje en su lugar.

Nota: Los clips (ACCESSORY-ZZ0105F) se venden por separado.

FR ① Fixer deux clips aux grilles de plafond comme indiqué.

② Installer deux vis pour fixer le support aux clips.

③ Faire glisser le Zyxel Device sur le support jusqu'à ce qu'il s'enclenche.

Remarque : Les clips (ACCESSORY-ZZ0105F) sont vendus séparément.

IT ① Inserisci le due clip nelle barre del soffitto, come in figura.

② Usa due viti per attaccare la staffa alle clip.

③ Fai scorrere il Zyxel Device sulla staffa finché non va a posto con un click.

Nota: Le clip (ACCESSORY-ZZ0105F) vengono vendute a parte.

SE ① Fästa två klämmor på takgaller enligt bilden.

② Skruva fast två skruvar som håller fast fästet klämmorna.

③ Dra Zyxel Device på fästet tills det klickar fast.

Obs : Klämmor (ACCESSORY-ZZ0105F) säljs separat.

CZ ① Podle obrázku připevněte dvě svorky ke stropní mřížce.

② Zašroubováním dvou šroubů zajistěte rám do svorek.

③ Vsuňte zařízení Zyxel Device do rámu, dokud nezapadne na místo.

Poznámka : Svorky (ACCESSORY-ZZ0105F) se prodávají samostatně.

HU ① Rögzítsen két patentet a mennyezeti rácsra az ábrán látható módon.

② Két csavarral rögzítse a konzolt a patentekhez.

③ Csúsztassa az Zyxel Device készüléket a konzolra, amíg a helyére nem pattan.

Megjegyzés : A patenteket (ACCESSORY-ZZ0105F) külön vásárolhatja meg.

PL ① Do kratki sufitowej przymocuj dwa zaciski w sposób pokazany na ilustracji.

② Wkręć dwie śruby, aby zamocować ramę do zacisków.

③ Wsuń urządzenie Zyxel Device do ramy, aż usłyszysz kliknięcie.

Uwaga : Zaciski (ACCESSORY-ZZ0105F) są sprzedawane oddzielnie.

RO ① Atașați două cleme de grilajul tavanului, așa cum este indicat.

② Montați două șuruburi pentru a fixa consola de cleme.

③ Glisați Zyxel Device pe consolă până când se aude un clic.

Note : Clemele (ACCESSORY-ZZ0105F) sunt vândute separat.

SK ① Podľa obrázku pripevnite dve svorky ku stropnej mriežke.

② Zaskrutkovaním dvoch skrutiek zaistíte rám do svoriek.

③ Vsuňte zariadenie Zyxel Device do rámu, dokiaľ nezapadne na miesto.

Poznámka : Svorky (ACCESSORY-ZZ0105F) sa predávajú samostatne.

SI ① Na stropne rešetke pritrdite dve sponki, kot je prikazano.

② Montirajte dva vijaka, da pritrdite nosilec na sponki.

③ Potisnite napravo Zyxel Device, dokler se ne zaskoči na mestu.

Opomba : Sponki (ACCESSORY-ZZ0105F) se prodajajo ločeno.

BG ① Прикачете две щипки към решетката на тавана, както е показано.

② Инсталирайте два винта, за да фиксирате конзолата и щипките.

③ Плъзнете Zyxel Device върху конзолата, докато не щракне на мястото си.

Забележка : Щипките (ACCESSORY-ZZ0105F) се продват отделно.

RU ① Прикріпіть дві кліпси до стельової решітки, як показано.

② Використовуйте два гвинти, щоб прикріпити кронштейн до кліпсів.

③ Насуньте пристрій на кронштейн до клацання.

Примітка : кліпси (ACCESSORY-ZZ0105F) продаються окремо.

UA ① Прикріпіть дві кліпси до стельової решітки, як показано.

② Використовуйте два гвинти, щоб прикріпити кронштейн до кліпсів.

③ Насуньте пристрій на кронштейн до клацання.

Примітка : кліпси (ACCESSORY-ZZ0105F) продаються окремо.

简中 ① 将两个夹子安装到天花板网格上，如图所示。

② 安装两颗螺钉，将支架固定到夹子上。

③ 将 Zyxel Device 滑到支架上，直至咔哒一声就位。

注意：夹子 (ACCESSORY-ZZ0105F) 单独出售。

繁中 ① 將兩個扣塊裝到天花板格柵上，如圖所示。

② 鎖入兩顆螺絲，將支架固定在扣塊上。

③ 將 Zyxel Device 滑入支架，直到其固定。

註：扣塊 (ACCESSORY-ZZ0105F) 需另購。

Support Information

EU, Russia

https://support.zyxel.eu

USA

☎ + 1 800 255 4101
✉ support@zyxel.com

Taiwan

☎ + 886 2 2739 9889
✉ retail@zyxel.com.tw

See the User's Guide at www.zyxel.com for more information, including customer support and safety warnings.

EU Importer
Zyxel Communications A/S
Gladsaxevej 378, 2. th. 2860 Søborg, Denmark
https://www.zyxel.com/dk/da/

UK Importer
Zyxel Communications UK Ltd.
2 Old Row Court, Rose Street, Wokingham, RG40 1XZ, United Kingdom (UK)
https://www.zyxel.com/uk/en/

US Importer
Zyxel Communications, Inc
1130 North Miller Street Anaheim, CA 92806-2001
https://www.zyxel.com/us/en/

Copyright © 2023 Zyxel and/or its affiliates. All Rights Reserved.