# Quick Start Guide

Schritt für Schritt ins Internet (Seite 2)
Accéder à Internet en peu d´étapes (page 18)

## FTTH Wireless Router

ZyXEL FSG1100HN

# Chère cliente, cher client,

**Nous vous remercions d'avoir choisi un produit ZyXEL.**

Ce guide vous aidera à installer rapidement et de manière simple votre routeur FTTH. Veuillez tenir compte des indications suivantes :

- Suivez les instructions du guide d´installation. N´allumez le routeur que quand le guide vous l´indique.
- Le routeur est préconfiguré en tant que serveur DHCP et dispose par défaut de l´adresse IP 192.168.1.1.

Pour l´installation, la configuration réseau de votre ordinateur doit être paramétrée de sorte que l´ordinateur reçoive automatiquement une adresse IP (client DHCP). Si vous ne connaissez pas le paramétrage de votre ordinateur, rendez-vous à la section « Vérifier le paramétrage réseau ».

## Contenu du coffret

**A FSG1100HN**
**B Câble réseau Ethernet (RJ-45)**
**C Câble en fibre optique (Simplex SC/APC – LC/APC)**
**D Revêtement en plastique pour passe-câble**
**E Antenne pour réseau sans fil**
**F Bloc d´alimentation**
**G CD ZyXEL avec manuel**

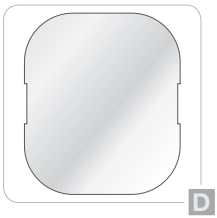

## Interfaces

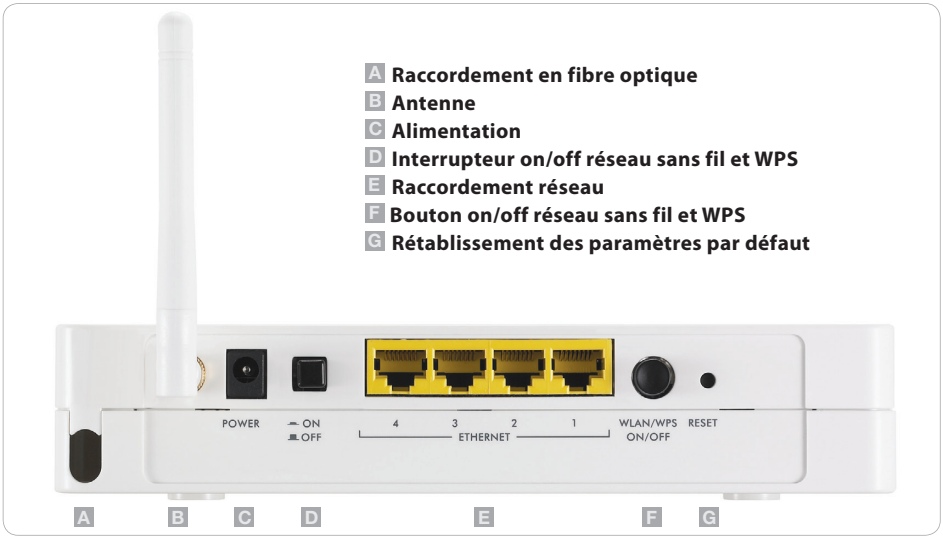


## Scénario

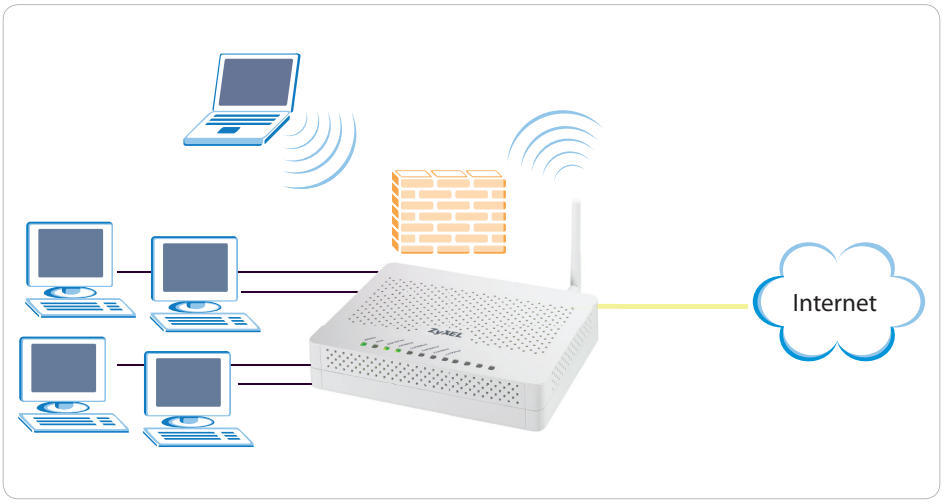

# Voyants LED et éléments de réglage

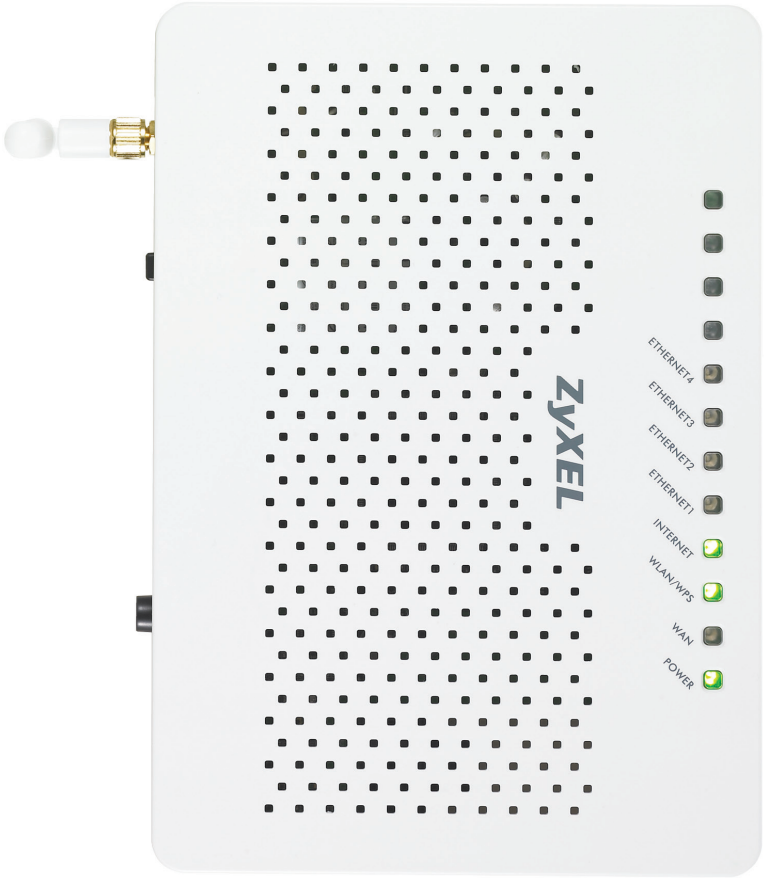

| Voyant LED | COULEUR | ÉTAT | SIGNIFICATION |
|---|---|---|---|
| **Power** | verte | allumé | Le routeur est allumé et prêt à l´usage. |
| | | éteint | Le routeur est éteint ou ne reçois pas d´alimentation électrique. |
| | rouge | allumé | Le routeur a détecte une erreur. |
| **WAN** | verte | allumé | L´interface WAN est activée et raccordée. |
| | | clignotant | Des données sont transmises via l´interface WAN. |
| | | éteint | Aucune connexion via l´interface WAN a été établie. |
| **WLAN/WPS** | verte | allumé | Le réseau sans fil (Wireless LAN) est activé. |
| | | clignotant | Des données sont transmises sur le réseau sans fil. |
| | | éteint | Le réseau sans fil du routeur est désactivé. |
| | orange | clignotant | Le WPS est activé et prêt à détecter un client sans fil. |
| **Internet** | verte | allumé | Le routeur est raccordé en fibre optique avec le fournisseur de services et a reçu une adresse IP valide. |
| | | clignotant | Des données sont transmises via l´interface Internet. |
| | | éteint | Aucune connexion à Internet n´a pu être établie. |
| | rouge | allumé | Le routeur n´a pas reçu une adresse IP valide du fournisseur d´accès. |
| **Ethernet 1 - 4** | verte | allumé | Le routeur est raccordé à un ordinateur ou à un commutateur via l´interface Ethernet. |
| | | clignotant | Des données sont transmises via l´interface LAN. |
| | | éteint | Aucune connexion à un ordinateur ou à un commutateur n´a été établie sur ce port. |
| **TOUCHE** | DURÉE | FONCTION | SIGNIFICATION |
| **Power** | brève | | Allumer / éteindre le routeur. |
| **Reset** | longue | | Pour rétablir la configuration d´usine, presser le bouton pendant plus de 5 secondes. |
| **WLAN/WPS** | brève | WLAN on/ off | En appuyant sur le bouton brièvement (1 sec. environ ), le réseau sans fil est activé/ désactivé. |
| | longue | WPS | La fonctionnalité WPS doit être activé avant l´utilisation du routeur. En appuyant sur le bouton longtemps (10 sec. environ), le mode d'authentification démarre. Il est ensuite possible d'enregistrer des adaptateurs sans fil compatibles avec le WPS automatiquement durant deux minutes. |

# Préparations

Votre FSG1100HN est conçu pour un montage au mur. L´appareil peut être installé tout près du raccordement en fibre optique. L´appareil chauffe pendant l´utilisation. Veillez à assurer la circulation d´air. Branchez le bloc d´alimentation et raccordez le routeur sur l´alimentation électrique. Connectez le routeur à l´ordinateur par le biais du câble réseau.

## Montage au mur

Le FSG1100HN propose les possibilités suivantes pour un montage au mur :

Montage au mur (fixe)

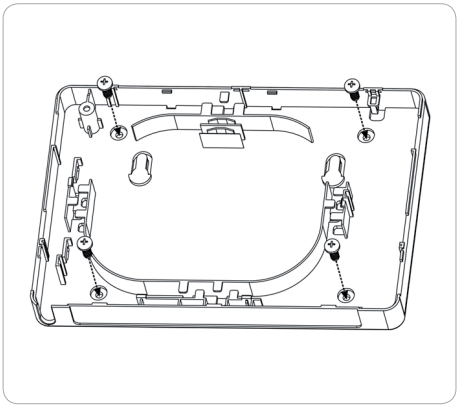

Montage au mur (suspendu)

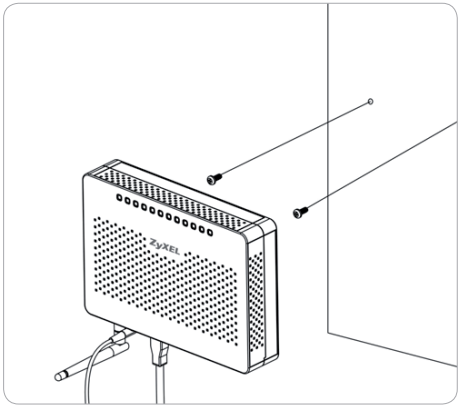

## Utilisation du câble optique

- Ne pas toucher le connecteur (se salit facilement)
- Nettoyer le connecteur qu´avec un équipement spécial
- Ne pas plier le câble (portes, chaises, etc.)
- Rayon de courbure > 15 mm

## Raccordement du câble optique

- Le câble en fibre optique doit être raccordé selon les instructions de votre fournisseur d´accès au port correct de votre prise (OTO).

- Avant de brancher le câble, enlevez le capuchon de protection du câble en fibre optique.

- L´autre prise pour le câble optique se trouve dans le boîtier, dont la partie inférieure sert de passe-câble pour le câble optique. Pour ouvrir le boîtier, il faut d´abord enlever la vis qui se trouve sur partie inférieure de l´appareil. Vous pouvez ensuite ouvrir le boîtier en déplacant la partie supérieure  du boîtier.

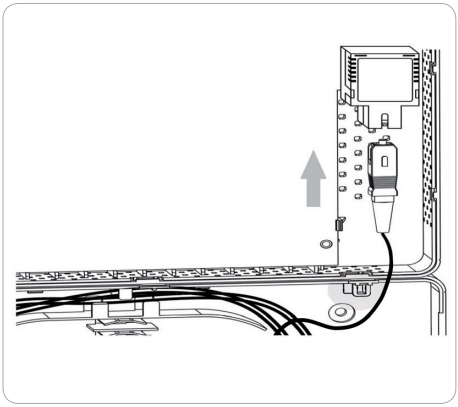

- Faites passer le câble optique avec précaution le long du passe-câble, afin de pouvoir brancher le connecteur sans traction. Le connecteur doit s´enclencher (un « clic » se fera entendre).

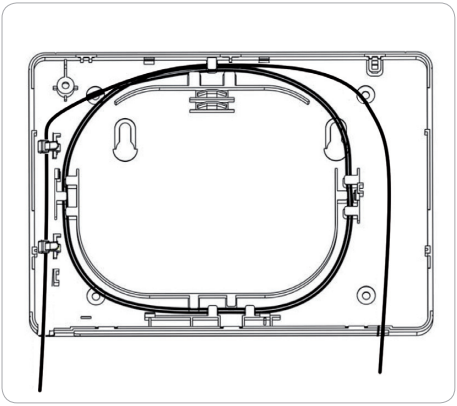

- Mettez le revêtement en plastique fourni avec le routeur pour éviter que le câble optique ne s´enlève du passe-câble.

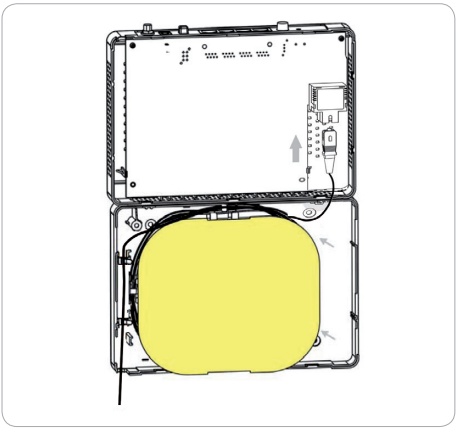

- Fermez le boîtier avec précaution en glissant la partie supérieure sur la partie inférieure. Serrez bien la vis qui se trouve sur partie inférieure du routeur pour fermer le boîtier.

- Fixez le routeur au mur selon les instructions et assure-vous que les câbles soient connectés correctement.

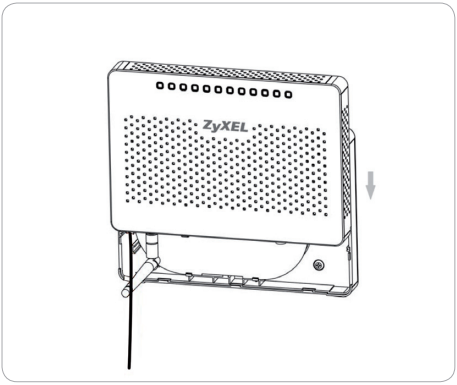

# Configuration de l´accès à Internet

Lors de la livraison, le routeur est configuré pour un accès à Internet via DHCP. Le routeur peut ainsi être raccordé à Internet sans configuration ultérieure. L´interface WAN est préconfiguré en tant que client DHCP et obtient automatiquement une adresse IP du fournisseur d´accès.

Mettez le routeur en route. Le routeur est prêt à fonctionner lorsque le voyant lumineux « Power » est allumé (vert). Lorsque la connexion au fournisseur d´accès a pu être établie, l´indicateur LED est allumé (vert) également.

# Vérification de l´état

## Vérification de l´état

- Démarrez votre navigateur Web et entrez l´adresse IP du routeur dans la barre d´adresse : 192.168.1.1
- Tapez le mot de passe par défaut du routeur qui est 1234. Cliquez ensuite sur *Login*.
- La page d´état affiche sous *WAN Information* l´adresse IP allouée par le fournisseur d´accès et le mode de configuration utilisé.

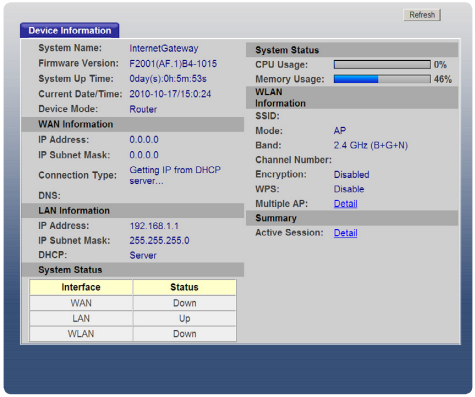


- La configuratio peut être adaptée dans le menu *Networking / WAN*. Vous pouvez choisir entre les trois modes suivantes :
  - DHCP (mode par défaut)
  - Static IP
  - PPPoE
- Vérifiez la configuration avec les données que vous avez reçues de votre fournisseur d´accès.

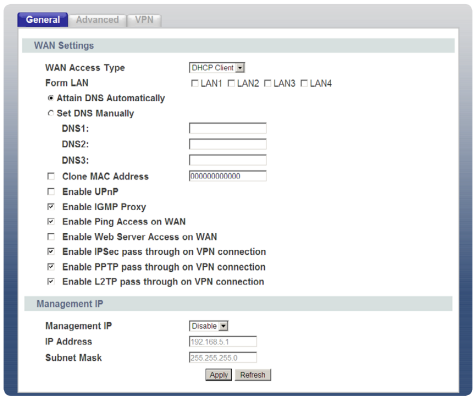


## Changer le mot de passe

A ce stade, il est conseillé de changer le mot de passe par défaut 1234. Dans le menu *Maintenance / System Settings,* entrez d´abord le mot de passe par défaut dans le champ *Old Password.* Ensuite, tapez un nouveau mot de passe dans le champ *New Password,* puis confirmez-le en le retapant dans le deuxième champ *Retype to Confirm*. Cliquez ensuite sur *Apply*. Lors de votre prochain login, il faudra utiliser le nouveau mot de passe.

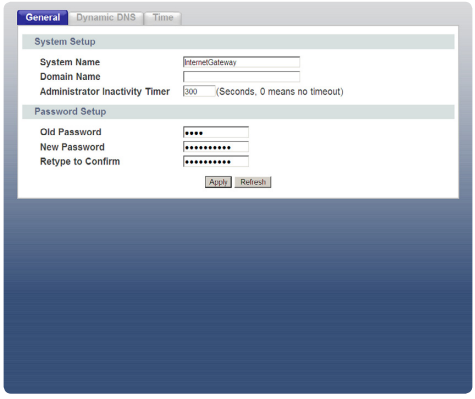

## Configuration du réseau sans fil

Pour permettre aux clients sans fil d´accéder à Internet, il faut d´abord configurer un réseau sans fil sur le routeur dans le menu *Wireless / Basic*.

- Activez le réseau sans fil en choisissant dans la liste *Wireless LAN Interface* le paramétrage *Enable*.
- Sous *Band,* vous pouvez choisir les normes du réseau sans fil qui seront prises en charge. Cette configuration doit être en accord avec les clients sur le réseau sans fil que votre routeur prendra en charge.
- Définissez une SSID individuelle pour l´identification de votre réseau sans fil et entrez-la sous *SSID*.
- Choisissez un canal libre (1/6/11) sous *Channel Number*.
- Confirmez la configuration en cliquant sur *Apply*.

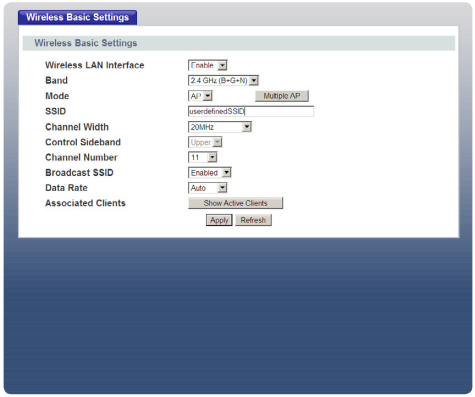


## Paramétrage de sécurité

Pour protéger votre réseau sans fil des accès non autorisés, il faut activer l´authentification et le chiffrement pour votre SSID. Vous trouverez ces paramètres dans le menu *Wireless / Security*.

- Choisissez la SSID que vous venez de configurer
- Pour garantir la compatibilité avec la plupart des clients sur le réseau sans fil, choisissez *WPA* sous *Encryption*.
- Choisissez un mot de passe pour votre connexion sans fil et entrez-le dans le champ *Pre Shared Key*.
- Confirmez la configuration en cliquant sur *Apply*.

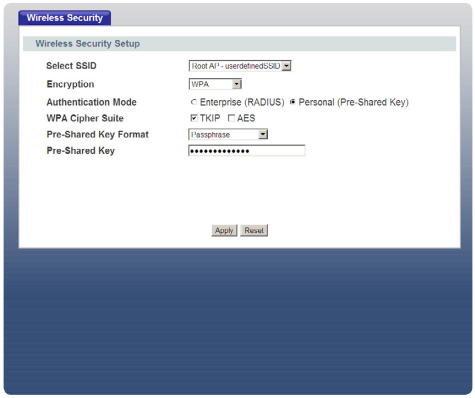

# Informations supplémentaires: Configuration d´un client sans fil

La configuration de la connexion sans fil de votre PC ou ordinateur portable peut varier selon le fournisseur. L'exemple suivant se réfère à l'outil de configuration de Windows.

Dans le menu *Connexion à un réseau*, double-cliquez sur le symbole de votre connexion réseau sans fil. Sélectionnez dans la liste votre réseau sans fil et cliquez sur *Connexion*.

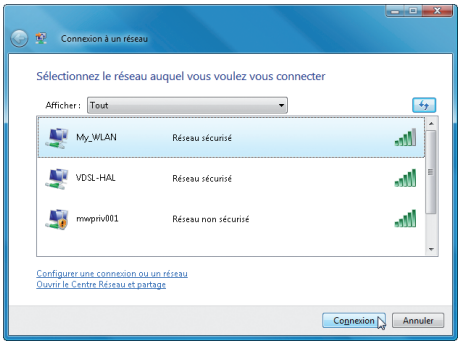


Entrez ensuite le mot de passe que vous avez attribuée au routeur et cliquez sur *Connexion*.

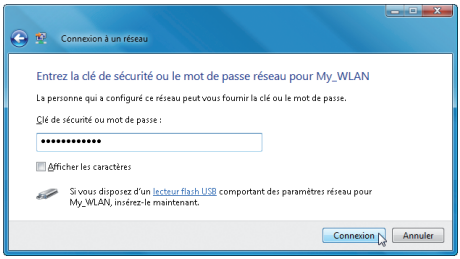

Si les clés de sécurité du routeur et de l'ordinateur sont identiques, la connexion est établie.

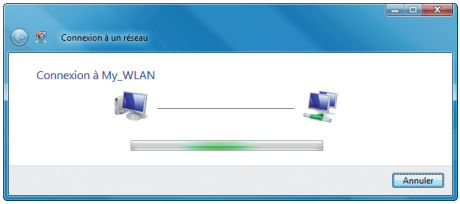


Si la connexion au réseau sans fil a été établie avec succès, vous pouvez décider si les paramètres réseau doivent oui ou non être sauvegardés et si la connexion doit être automatiquement établie lors du prochain démarrage du système.

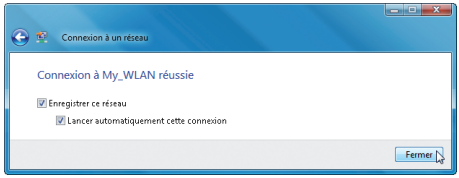

# Informations supplémentaires : Vérifier le paramétrage réseau

## Windows 95, 98, 98SE, ME Windows 2000, 2003, XP, Vista, Windows 7

Accédez via le panneau de configuration aux paramètres réseau. Sélectionnez le *Protocole TCP/IP* (Vista, Windows 7 : Protocole Internet version 4) et cliquez sur *Propriétés*.
Vérifiez que *Obtenir une adresse IP automatiquement* et *Obtenir les adresses des serveurs DNS automatiquement* sont sélectionnés.

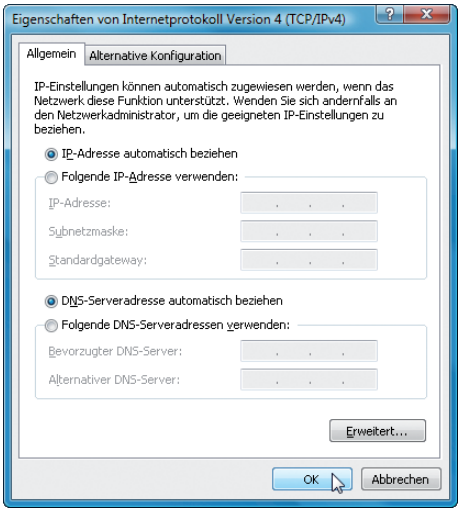


## Mac OS X

Ouvrez le panneau de configuration et sélectionnez *Réseau*. Cliquez sur l´onglet *TCP/IP* et sélectionnez la méthode de configuration *DHCP*.

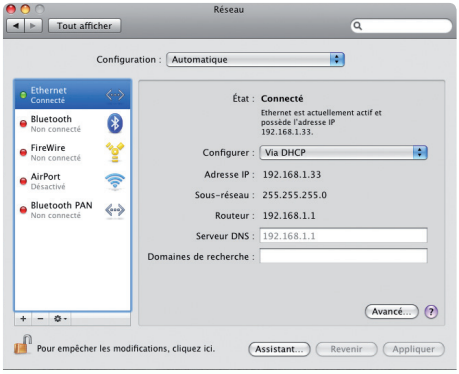

# Informations supplémentaires: Redirection NAT / Redirection de port

## Redirection NAT / de port

Votre routeur est équipé d'un *pare-feu Stateful Packet Inspection* et propose donc une sécurité très élevée. Les attaques venant de l'Internet sont bloquées et le routeur ne transmet que les données que l'utilisateur a demandées. Pour qu'il soit par ex. aussi possible d'établir une connexion vers son serveur Web à partir d'Internet, il faut configurer le routeur. Les services sont identifiés à l'aide des ports. Les règles de redirection de port et les règles pare-feu définissent quelles données peuvent traverser le pare-feu et être transmises à l'ordinateur.

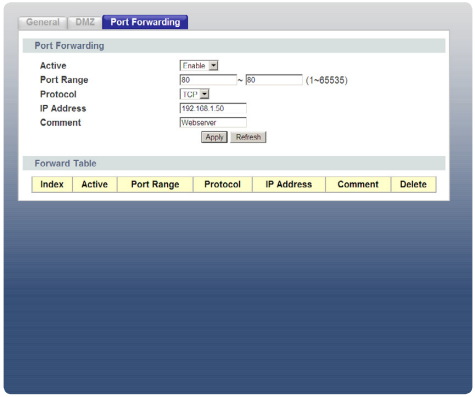


- Pour définir une nouvelle règle de redirection de port, choisissez dans le menu *Networking / NAT* l´onglet *Port Forwarding*.
- Sélectionnez *Enable* pour activer la redirection.
- Définissez sous *Port* les ports que vous souhaitez transmettre à l´ordinateur, par ex. Port 80 pour un serveur Web.

- Choisissez sous *Protocol* le genre de trafic que vous souhaitez rediriger (TCP, UDP ou BOTH=TCP+UDP)
- Entrez dans le champ *IP Address* l´adresse IP de votre système d´arrivée. Le traffic des ports définis sera transmis vers ce système. Dans l´idéal, ce système est configuré avec une adresse IP statique.
- Confirmez la configuration en cliquant sur *Apply*.

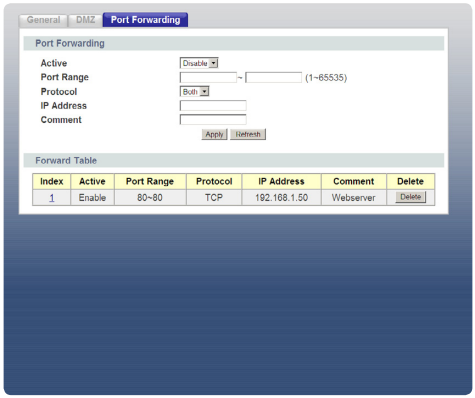

# Dépannage

## La LED Internet ne s´allume pas ou reste rouge.

Vérifiez que le câble optique soit connecté correctement, de la prise jusqu´au routeur. Vérifiez également si vous avez utilisé la prise correcte. Si le routeur n´arrive toujours pas à établir une connexion, contactez votre fournisseur d´accès.

## Comment puis-je vérifier l´adresse IP que le routeur a attribuée à mon ordinateur ?

Assurez-vous que le routeur est bien allumé, puis mettez en marche votre ordinateur. Sélectionnez le menu *Démarrer* de Windows, puis *Executer*, tapez *command* et puis *ipconfig*. La configuration TCP/IP de votre ordinateur sera alors affichée. Si le champ de l´adresse IP affiche 0.0.0.0 ou bien 169.x.x.x an, vérifiez le câblage et le paramétrage réseau de votre ordinateur.

## Je n´arrive pas à accéder à l´interface de mon routeur.

Vérifiez que le port Ethernet du PC et le port LAN du routeur sont reliés au même réseau Ethernet. Le voyant LED correspondant sur le routeur (Ethernet1-4) doit être allumé.

## Quel est le mot de passe de mon routeur ?

Le mot de passe par défaut est 1234. Pour des raisons de sécurité, il est important de modifier le mot de passe après l´installation !

## Comment puis-je retourner en paramétrage d´usine ?

Appuyez sur la touche Reset du panneau arrière du routeur. Pour un reset, la touche doit être pressée pendant 10 secondes environ.

## Puis-je mettre à jour le routeur via téléchargement d´un firmware depuis le site Web de ZyXEL?

1. Connectez-vous au site www.zyxel.ch et téléchargez le firmware sur votre ordinateur local.
2. Vous pouvez également mettre à jour le firmware via l´interface utilisateur Web. A ce sujet, veuillez consulter le manuel (sur le CD).

## Quand j´essaie d´accéder à un site Web, la fenêtre d´accès Windows apparaît.

Ouvrez dans le Panneau de configuration les Options Internet. Séléctionnez ensuite l´option *Ne jamais établir de connexion*.

## Aucune connexion sans fil n´a pu être établie

Si vous ne parvenez pas à établir une connexion à proximité directe du routeur, contrôlez les paramètres de sécurité des deux côtés. Entrez de nouveau les clés (WEP Key, WPA Pre-Shared Key). Si la connexion ne fonctionne toujours pas, désactivez les paramètres de sécurité et réactivez-les ensuite.

## Comment faire pour améliorer la portée du réseau sans fil ?

La portée est fortement influencée par le milieu environnant. Les murs et revêtements métalliques peuvent brouiller les signaux radio. Afin d'améliorer la portée, nous vous recommandons de changer l'emplacement de votre routeur. Un déplacement minime peut déjà améliorer nettement le signal. D'autres systèmes radio dans le milieu environnant direct peuvent utiliser les mêmes fréquences radio. Testez donc la qualité signal des différents canaux de transmission.

## Mon client sans fil n'établit pas de connexion bien que j'aie redémarré le WPS sur le routeur plusieurs fois.

Il faut que le client sans fil supporte également le WPS. Le WPS doit être démarré en même temps sur le routeur et le client.

## Après avoir activé le réseau sans fil via le bouton, il s'éteint.

Le bouton sur le routeur permet d'activer ou de désactiver la fonctionnalité réseau sans fil générale.

FSG1100HN – FTTH Router

© 2011 Copyright by Studerus AG, 8603 Schwerzenbach

Vers. 1.0/1011

Änderungen und Irrtümer vorbehalten.
Sous réserve de modifications et d'erreurs.