ZYXEL NETWORKS

FWA710v2

5G NR Outdoor Router

Quick Start Guide

ENGLISH | DEUTSCH

Contents

Package Contents

Location Examples

SIM Card Installation

Cable Connections

Nebula Registration with the App
Nebula Registration with the Web

Management Methods - A or B
- Option A - WiFi Connection
- Option B - Wired Connection

Pole / Wall Mounting: Connect M Bracket and Main Frame
- Wall Mounting
- Pole Mounting

Pole / Wall Mounting Angle Adjustment

Grounding

Support Information

Package Contents

Location Examples

EN Place the Zyxel Device in an open area free of obstacles, and adjust the angle to point the front panel towards the base station to have the strongest possible 5G NR signal.

DE Stellen Sie den Zyxel-Gerät in einem offenen Bereich ohne Hindernisse auf, und stellen Sie den Winkel so ein, dass die Vorderseite auf die Basisstation gerichtet ist, um das stärkstmögliche 5G NR-Signal zu erhalten.

SIM Card Installation

1

EN ① Make sure there is no Ethernet cable connected providing power using PoE. Loosen the screw with the screwdriver to lose the cover.

DE ① Stellen Sie sicher, dass kein Ethernet-Kabel angeschlossen ist, das Strom über PoE liefert. Lockern Sie die Schraube mit dem Schraubenzieher, um die Abdeckung zu lösen.

2

EN ② Insert your Micro/3FF SIM card provided by 5G NR ISP (Internet Service Provider) into the SIM card slot. Make sure the SIM card is fully inserted into the slot.

DE ② Setzen Sie Ihre vom 5G NR ISP (Internetdienstanbieter) bereitgestellte Micro/3FF-SIM-Karte in den SIM-Kartensteckplatz ein. Stellen Sie sicher, dass die Karte vollständig in den Steckplatz eingesteckt ist.

3

EN ③ Screw the SIM card slot cover into place according to the sequence shown. Make sure the cover is in the correct position and tightly screwed to the Zyxel Device.

DE ③ Schrauben Sie die Abdeckung des SIM-Kartensteckplatzes gemäß der gezeigten Reihenfolge fest. Stellen Sie sicher, dass die Abdeckung korrekt positioniert und fest am Zyxel-Gerät verschraubt ist.

Cable Connections

EN ①-④ Follow steps 1 to 4 in the drawing to connect an 8-pin Cat 5e Ethernet cable to the Zyxel Device's **LAN** port.

DE ①-④ Befolgen Sie die Schritte 1 bis 4 in der Abbildung, um ein 8-poliges Cat-5e-Ethernet-Kabel an den **LAN**-Port des Zyxel-Geräts anzuschließen.

EN ⑤ Connect the other end of Ethernet cable to the provided PoE injector's **PoE** port.
⑥ Use an Ethernet cable to connect the injector's **LAN** port to a router/gateway for initial configuration.
⑦ Use the included power cord for your region to connect the PoE injector to a power outlet.

DE ⑤ Schließen Sie das andere Ende des Ethernet-Kabels an den **PoE**-Port des mitgelieferten PoE-Injektors an.
⑥ Verwenden Sie das Ethernet-Kabel, um den **LAN**-Anschluss des Injektors für die Erstkonfiguration mit einem Router/Gateway zu verbinden.
⑦ Verwenden Sie das für Ihre Region mitgelieferte Stromkabel, um den PoE-Injektor an eine Steckdose anzuschließen.

8

LED Indicator Table

Cellular Signal Strength	Green	**On** - Excellent 5G signal strength **Blinking** - Excellent 4G signal strength
	Amber	**On** - Fair 5G signal strength **Blinking** - Fair 4G signal strength
	Red	**On** - Weak 5G signal strength **Blinking** - Weak 4G signal strength
Status	Green	**On** - Connected to the Internet **Fast Blinking** - Connecting to the Internet with WiFi off **Slow Blinking** - Booting
	Amber	**On** - Connected to the Internet with WiFi on **Blinking** - Connecting to the Internet with WiFi on
	Red	**On** - System failure **Blinking** - Power is off

EN ⑧ Check the LEDs next to the SIM card slot.

DE ⑧ Überprüfen Sie die LEDs neben dem SIM-Kartensteckplatz.

Nebula Registration with the App

Use the Zyxel Nebula Mobile app to register the Zyxel Device to the NCC using the QR code.

Where to find QR code:
Web Configurator or **Label on the Device**

EN Download and open the Zyxel **Nebula Mobile** app. Log in with your Zyxel Account.
Create an organization and site or select an existing site. Scan the Zyxel Device's QR code to add it to the site. (You can find the QR code in its web configurator or on a label on the device or its box.)
Note: The Zyxel Device will go into cloud management mode automatically after it is registered to a site.

DE Laden Sie die Zyxel **Nebula Mobil**-App herunter und öffnen Sie sie. Melden Sie sich mit Ihrem Zyxel Account an.
Erstellen Sie eine Organisation und einen Standort oder wählen Sie einen bestehenden Standort. Scannen Sie den QR-Code des Zyxel-Gerät, um ihn zum Standort hinzuzufügen. (Der QR-Code befindet sich im Web-Konfigurator oder auf einem Etikett auf dem Gerät oder seinem Gehäuse.)
Hinweis: Der Zyxel-Gerät wechselt automatisch in den Modus für die Cloud-Verwaltung, nachdem er an einem Standort registriert wurde.

Nebula Registration with the Web

Use the Zyxel Nebula portal to register the Zyxel Device to the NCC using the **MAC address** and **serial number**.

1

EN Follow the steps below to manage the Zyxel Device through the Zyxel cloud-based network management system.
Note: Make sure the connected router has Internet access.
① Go to the Zyxel Nebula Control Center (NCC) website (**https://nebula.zyxel.com**). Click **Get Started** to sign up for a Zyxel Account and log in.

DE Führen Sie die folgenden Schritte aus, um den Zyxel-Gerät über das Cloud-basierte Netzwerkmanagementsystem von Zyxel zu verwalten.
Hinweis: Stellen Sie sicher, dass der angeschlossene Router über einen Internetzugang verfügt.
① Gehen Sie auf die NCC-Website (Zyxel Nebula Control Center) (**https://nebula.zyxel.com**). Klicken Sie auf **Erste Schritte**, um sich für ein Zyxel Konto registrieren und sich anzumelden.

EN ② Create an organization and a site (network) in the NCC.
③ Enter the Zyxel Device's LAN MAC address and serial number (S/N) (see the label on the device) in the NCC configuration screen.
Note: The Zyxel Device will go into cloud management mode automatically after it is registered to a site. See the NCC User's Guide for more information about configuring the Zyxel Device through the NCC.

DE ② Erstellen Sie eine Organisation und einen Standort (Netzwerk) im NCC.
③ Geben Sie die LAN MAC-Adresse und die Seriennummer (S/N) des Zyxel-Gerät (siehe Etikett auf dem Gerät) im NCC-Konfigurationsbildschirm ein.
Hinweis: Der Zyxel-Gerät wechselt automatisch in den Modus für die Cloud-Verwaltung, nachdem er an einem Standort registriert wurde. Weitere Informationen zur Konfiguration des Zyxel-Gerät über das NCC finden Sie im NCC-Benutzerhandbuch.

Management Methods - A or B

Option A WiFi Connection

EN Scan the WiFi QR code on the device label and follow the prompts to connect to the WiFi on your mobile.

DE Scannen Sie den WLAN-QR-Code auf dem Geräteetikett und befolgen Sie die Anweisungen, um sich mit Ihrem Handy mit dem WLAN zu verbinden.

LED Indicator Table

Status	Amber	**On** - Connected to the Internet with WiFi on **Blinking** - Connecting to the Internet with WiFi on

EN If you cannot connect to the Zyxel Device WiFi, check the Status LED to see if WiFi is on (see the LED table). If not, reboot the Zyxel Device to enable WiFi.

DE Wenn Sie keine Verbindung zum WLAN des Zyxel-Geräts herstellen können, überprüfen Sie die Status-LED, ob das WLAN eingeschaltet ist (siehe LED-Tabelle). Wenn nicht, starten Sie den Zyxel-Gerät neu, um das WLAN zu aktivieren.

Option B Wired Connection

EN Open a web browser and go to https://192.168.1.1. Enter the default User Name (admin) and Password (see label), and then click **Login**.
Note: After configuring the Zyxel Device, turn its WiFi off.

DE Öffnen Sie einen Webbrowser und gehen Sie zu http://192.168.1.1. Geben Sie den User Namen und das Login Password (auf dem Etikett des Geräts) ein und klicken Sie anschließend auf **Login**.
Hinweis: HiSchalten Sie nach der Konfiguration des Zyxel-Gerät sein WLAN aus.

Pole / Wall Mounting: Connect M Bracket and Main Frame

1

EN ① Use B, C, and D to attach A to the back of the Zyxel Device.
②③ Use G, H, and I to attach E to F. Do not tighten the screws until you adjust the mounting angle in the final step.

DE ① Befestigen Sie A mit B, C und D an der Rückseite des Zyxel-Gerät.
②③ Verwenden Sie G, H und I, um E an F zu befestigen. Ziehen Sie die Schrauben erst dann an, wenn Sie den Montagewinkel im letzten Schritt einstellen.

EN ④⑤ Align E with A. Insert J through the holes, and use H and I to secure it.

DE ④⑤ Richten Sie E mit A aus. Stecken Sie J durch die Löcher und befestigen Sie es mit H und I.

Wall Mounting

EN ① Use the four corner holes of C to mark holes on a wall. Drill four holes in a wall.
② Insert A into the holes.

DE ① Verwenden Sie die vier Ecklöcher von C, um Löcher an einer Wand zu markieren.
② Stecken Sie A in die Löcher.

EN ③ Use B to secure C to the wall through A.

DE ③ Verwenden Sie B, um C durch A an der Wand zu befestigen.

Pole Mounting

EN ① Place A around a pole. Insert A into the holes on E. Use a wrench to secure E to the pole with B, C, and D.

DE ① Legen Sie A um eine Stange. Stecken Sie A in die Löcher von E. Verwenden Sie einen Schraubenschlüssel, um E mit B, C und D an der Stange zu befestigen.

Pole / Wall Mounting Angle Adjustment

EN Find the optimal signal with the Signal LED.

DE Finden Sie das optimale Signal mit der Signal-LED.

Grounding

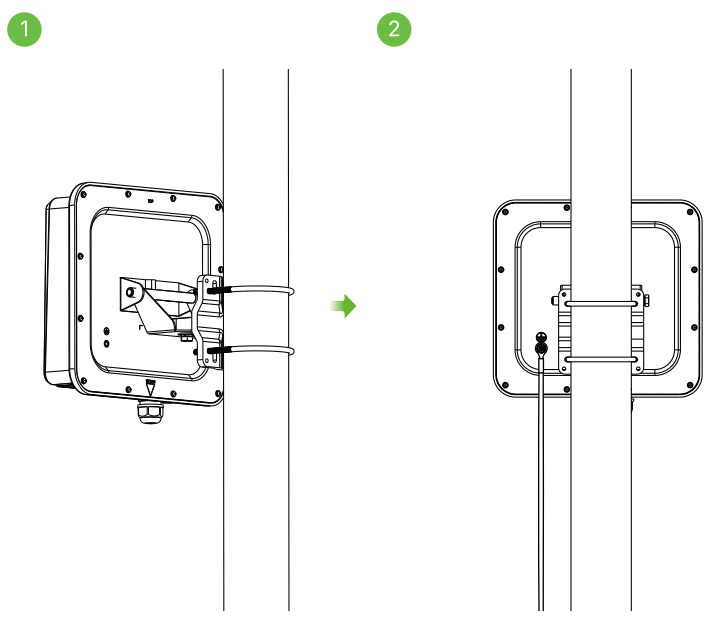

EN ① Remove the M4 ground screw from the Zyxel Device's rear panel as shown. Secure a green/yellow ground cable (18 AWG or smaller) to the Zyxel Device's rear panel using the M4 ground screw.

② Attach the other end of the cable to the ground, either to the same ground electrode as the pole you installed the device on or to the main grounding electrode of the building. Follow your country's regulations and safety instructions to electrically ground the device properly. Qualified service personnel must confirm that the building's protective earthing terminal is valid.

DE ① Entfernen Sie die M4 Erdungsschraube von der Rückwand des Zyxel-Gerät wie abgebildet. Befestigen Sie ein grün/gelbes Erdungskabel (18 AWG oder kleiner) mit der M4 Erdungsschraube an der Rückwand des Zyxel-Gerät.

② Befestigen Sie das andere Ende des Kabels an der Erdungseinrichtung, entweder an derselben Erdungselektrode wie die Stange, an der Sie das Gerät installiert haben oder der Haupterdungselektrode des Gebäudes. Befolgen Sie die nationalen Vorschriften und Sicherheitshinweise, um das Gerät richtig elektrisch zu erden. Qualifiziertes Servicepersonal muss bestätigen, dass die Schutzerdungsklemme des Gebäudes funktionsfähig ist.

Support Information

EU
https://support.zyxel.eu

USA
+ 1 800 255 4101
support@zyxel.com

Taiwan
+ 886 2 2739 9889
retail@zyxel.com.tw

Zyxel Community
https://community.zyxel.com

See the User's Guide at www.zyxel.com for more information, including customer support and safety warnings.

EU Importer
Zyxel Networks A/S
Gladsaxevej 378, 2. th. 2860 Søborg, Denmark
https://www.zyxel.com/dk/da/

UK Importer
Zyxel Networks UK
2 Old Row Court, Rose Street, Wokingham, RG40 1XZ, United Kingdom (UK)
https://www.zyxel.com/uk/en/

US Importer
Zyxel Communications, Inc
1130 North Miller Street Anaheim, CA 92806-2001
https://www.zyxel.com/us/en/

Copyright © 2026 Zyxel and/or its affiliates. All Rights Reserved.

Safety Warnings/ EU DECLARATION OF CONFORMITY

- There is a remote risk of electric shock from lightning: do not install, use, or service this device during a thunderstorm.
- Connect only suitable accessories to the device; make sure to connect the cables to the correct ports.
- Do not open the device, opening or removing covers can expose you to dangerous high voltage points or other risks. Please contact your vendor for further information.
- Place connecting cables carefully so that no one will step on them or stumble over them and disconnect all cables from this device before servicing or disassembling.
- Please use the provided or designated connection cables/power cables/ adaptors. connect it to the right supply voltage (for example, 120V AC in North America or 230V AC in Europe), If the power adaptor or cord is damaged, it might cause electrocution. remove it
- from the device and the power source, repairing the power adapter or cord is prohibited, contact your local vendor to order a new one.
- Risk of explosion if battery is replaced by an incorrect type, dispose of used batteries according to the instruction.
- The socket-outlet shall be installed near the device, and shall be easily accessible because it serves as the main disconnecting device.

  This equipment should be installed and operated with a minimum distance of 40 cm between the radio equipment and your body.

EU DECLARATION OF CONFORMITY

Hereby, Zyxel declares that the FWA710v2 is in compliance with Directive 2014/53/EU. The full text of the EU declaration of conformity is available at the following internet address: https://www.zyxel.com/global/en/support/download

Disposal and Recycling Information

The symbol below means that according to local regulations your product and/or its battery shall be disposed of separately from domestic waste. If this product is end of life, take it to a recycling station designated by local authorities. At the time of disposal, the separate collection of your product and/or its battery will help save natural resources and ensure that the environment is sustainable development.

Sicherheitshinweise/ EU-Konformitätserklärung

- Bei einem Blitzeinschlag besteht die geringe Wahrscheinlichkeit eines Stromschlags: Dieser darf nicht während eines Gewitters installiert, benutzt und repariert werden.
- Nutzen Sie mit diesem Gerät nur geeignetes Zubehör; schließen Sie die Kabelstecker nur an die richtigen Anschlüsse an.
- Öffnen Sie nicht das Gerät. Beim Öffnen und Entfernen des Gehäuses legen Sie Hochspannung führende und andere unfallgefährliche Teile frei. Weitere Informationen dazu erhalten Sie bei Ihrem Händler.
- Verlegen Sie die Anschlusskabel so, das niemand darauf treten oder darüber stolpern kann. Trennen Sie vor dem Reparieren oder auseinander nehmen des Geräts zuerst alle Kabel ab.
- Verwenden Sie die mitgelieferten oder als geeignet deklarierte Verbindungskabel/Netzkabel/Adapter. Schließen Sie das Gerät an eine Netzsteckdose mit geeigneter Spannung an (z. B. 120 V AC in Nordamerika oder 230 V AC in Europa). Wenn der Netzadapter oder das Stromkabel beschädigt ist, besteht lebensgefährliche Stromschlaggefahr. Trennen Sie das beschädigte Kabel oder den Adapter vom Gerät und von der Stromquelle ab. Reparieren Sie in keinem Fall den Adapter oder das Kabel. Bestellen Sie einen neuen Adapter oder ein neues Kabel bei Ihrem Händler.
- Wenn der Akku durch einen Akku des falschen Typs ausgewechselt wird, besteht Explosionsgefahr. Entsorgen Sie den Akku gemäß der Anleitung.
- Achten Sie darauf, dass sich die Netzsteckdose in der Nähe des Geräts befindet und leicht zugänglich ist, da hier die Hauptverbindung des Geräts zum Stromnetz getrennt wird.
- Dieses Gerät sollte mit einem Mindestabstand von 40 cm zwischen dem Funkgerät und Ihrem Körper installiert und betrieben werden.

EU-Konformitätserklärung

Hiermit erklärt Zyxel, dass sich dieses FWA710v2 der Richtlinie 2014/53/EU entspricht. Der vollständige Text der EU-Konformitätserklärung ist unter der folgenden Internetadresse verfügbar: https://www.zyxel.com/global/en/support/download

Informationen zu Entsorgung und Wiederaufbereitung

Die folgende Symbol bedeutet, dass Ihr Produkt und/oder seine Batterie gemäß den örtlichen Bestimmungen getrennt vom Hausmüll entsorgt werden muss. Wenn dieses Gerät entsorgt werden soll, geben Sie es in einer Recycling-Station ab. Die getrennte Sammlung von Produkt und/oder seiner Batterie trägt dazu bei, natürliche Ressourcen zu sparen und die Umwelt und die menschliche Gesundheit zu schützen.